ZANUSSI PROFESSIONAL

Gamma cottura modulare EVO700 Friggitrice monoblocco a gas 15+15 litri - 2 vasche

ARTICOLO N° _____

MODELLO N° _____

NOME _____

SIS # _____

AIA # _____

Gamma cottura modulare

EVO700 Friggitrice monoblocco a gas 15+15 litri - 2 vasche

372071 (Z7FRGH2GF0)	Friggitrice a gas, 2 vasche da 15 litri e 2 cestelli (vasca a "V", bruciatori esterni)

Descrizione

Articolo N° _____

Puo' essere installata su piedini in acciaio inox con altezza regolabile. 4 bruciatori in acciaio inox ad alta efficienza da 7 kw. Per uso con gas naturale o GPL. Profonda vasca a forma di "V". Olio scaricato tramite rubinetto posto nella parte frontale. Pannelli esterni in acciaio inox con finitura Scotch Brite. Piano di lavoro in acciaio inox stampato in un unico pezzo (spessore 1,5 mm). Bordi laterali a taglio laser ad angolo retto per una perfetta giunzione con altre unità. Coperchio incluso.

Approvazione: _____

Caratteristiche e benefici

- L'unità può essere installata su piedini in acciaio inox regolabili fino a 50mm di altezza.
- Vasche profonde a forma di "V".
- Quattro bruciatori da 7 kW in acciaio inox ad elevata efficienza con dispositivo antispegnimento. Bruciatori esterni alla vasca.
- Regolazione termostatica della temperatura dell'olio pari a 185°C.
- Dispositivo di protezione fiamma presente ad ogni bruciatore
- Termostato di sicurezza contro il surriscaldamento di serie per tutte le unità.
- Valvola di scarico dell'olio posizionata sotto la vasca.
- Tutti i principali componenti sono posizionati nella parte frontale dell'unità per facilitare le operazioni di manutenzione.
- Accensione piezoelettrica per una maggiore sicurezza.
- Apparecchiatura fornita per l'uso con gas naturale o GPL, ugelli forniti di serie.
- Protezione all'acqua IPX4.

Costruzione

- Interno della vasca con angoli arrotondati per facilitare le operazioni di pulizia.
- Pannellatura esterna in acciaio inox con finitura Scotch Brite
- Piano di lavoro in acciaio inox realizzato in un unico pezzo di 1.5mm di spessore.
- I modelli hanno bordi laterali ad angolo retto per consentire giunture a livello tra le unità ed eliminare la possibilità di infiltrazioni.

ZANUSSI PROFESSIONAL

Gamma cottura modulare EVO700 Friggitrice monoblocco a gas 15+15 litri - 2 vasche

Gamma cottura modulare EVO700 Friggitrice monoblocco a gas 15+15 litri - 2 vasche

Fronte

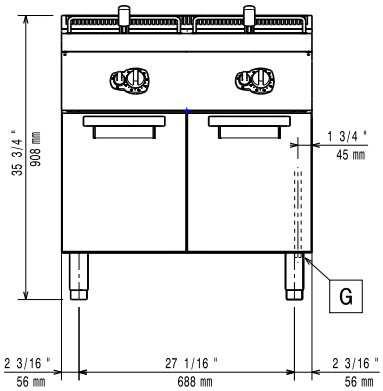

Alto

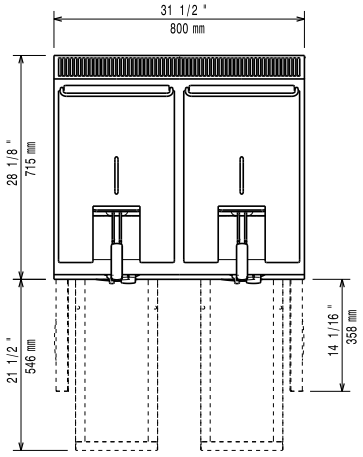

EQ = Vite Equipotenziale
G = Connessione gas

Lato

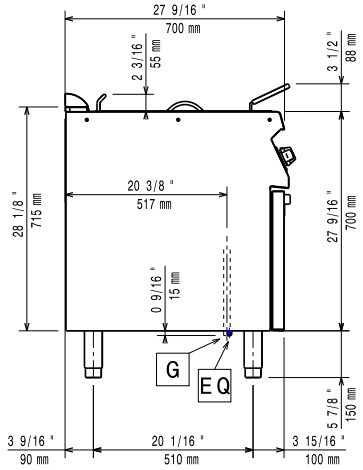

Gas

Potenza gas:	
372071 (Z7FRGH2GF0)	95452 Btu/ora (28 kW)
[NOT TRANSLATED]	Gas naturale
Tipo di gas:	GPL;Gas metano
Connessione gas:	1/2"

Informazioni chiave

Dimensioni utili vasca (larghezza):	240 mm
Dimensioni utili vasca (altezza):	505 mm
Dimensioni utili vasca (profondità):	380 mm
Capacità vasca:	13 lt MIN; 15 lt MAX
Controllo termostatico:	105 °C MIN; 185 °C MAX
Peso netto:	85 kg
Peso imballo:	95 kg
Altezza imballo:	1140 mm
Larghezza imballo:	820 mm
Profondità imballo:	860 mm
Volume imballo:	0.8 m³

Se l'apparecchiatura viene montata vicino a apparecchi sensibili alla temperatura, uno spazio di sicurezza di circa 100 mm deve essere predisposto o prevista una qualche forma di isolamento termico.

L'azienda si riserva il diritto di apportare modifiche ai prodotti senza preavviso

Accessori inclusi

- 2 x Portina per base aperta PNC 206342
- 2 x Cestello per friggitrici monoblocco da 14 lt e 15 lt PNC 921691

Accessori opzionali

- Interruttore di tiraggio con diametro 150mm PNC 206132 ❑
- Anello adattatore per convogliatore fumi, diam. 150mm PNC 206133 ❑
- 4 ruote, 2 con freno (ordinare insieme al kit di installazione su ruote) PNC 206135 ❑
- Kit piedini flangiati PNC 206136 ❑
- Zoccolatura frontale per installazione su zoccolo in cemento, 200mm PNC 206146 ❑
- Zoccolatura frontale per installazione su zoccolo in cemento, 400mm PNC 206147 ❑
- Zoccolatura frontale per installazione su zoccolo in cemento, 800mm PNC 206148 ❑
- Zoccolatura frontale per installazione su zoccolo in cemento, 1000mm PNC 206150 ❑
- Zoccolatura frontale per installazione su zoccolo in cemento, 1200mm PNC 206151 ❑
- Zoccolatura frontale per installazione su zoccolo in cemento, 1600mm PNC 206152 ❑
- Corrimano frontale da 400mm PNC 206166 ❑
- Corrimano frontale da 800mm PNC 206167 ❑
- Zoccolatura frontale per elementi da 200 mm PNC 206174 ❑
- Zoccolatura frontale per elementi da 400 mm PNC 206175 ❑
- Zoccolatura frontale per elementi da 800mm PNC 206176 ❑
- Zoccolatura frontale per elementi da 1000 mm PNC 206177 ❑
- Zoccolatura frontale per elementi da 1200 mm PNC 206178 ❑
- Zoccolatura frontale per elementi da 1600 mm PNC 206179 ❑
- Piano porzionatore da 400 mm PNC 206185 ❑
- Piano porzionatore da 800 mm PNC 206186 ❑
- Corrimano frontale da 1200mm PNC 206191 ❑
- Corrimano frontale da 1600mm PNC 206192 ❑
- 4 piedini per installazione su zoccolo in cemento (non adatti per la griglia monoblocco della 900) PNC 206210 ❑
- Filtro interno vasca per friggitrici da 15 lt PNC 206235 ❑
- Corrimano laterale destro e sinistro PNC 206240 ❑
- Convogliatore fumi scarico diam. 150mm per elementi da 1 modulo PNC 206246 ❑
- 2 zoccolature laterali PNC 206249 ❑
- 2 zoccolature laterali per installazione su zoccolo in cemento PNC 206265 ❑
- Alzatina per camino per elementi da 800mm PNC 206304 ❑
- 2 pannelli copertura laterale (H=700 P=700) PNC 206319 ❑
- Portina per base aperta PNC 206342 ❑
- Kit installazione su ruote/a ponte - 800 mm PNC 206367 ❑
- Griglia per camino per elementi da 400 mm PNC 206400 ❑
- Cestello per friggitrici monoblocco da 14 lt e 15 lt PNC 921691 ❑
- 2 ½ cestelli per friggitrici da 12, 14 lt e 15 lt PNC 921692 ❑
- Filtro per bacinella raccolta olio per friggitrici monoblocco 7 lt, 14 lt, 15 lt PNC 921693 ❑
- Scovolo per friggitrici da 15 lt PNC 921695 ❑
- Deflettore per prodotti infarinati per friggitrici da 15 lt PNC 921696 ❑
- Regolatore di pressione per unità a gas PNC 927225 ❑

L'azienda si riserva il diritto di apportare modifiche ai prodotti senza preavviso