ZANUSSI PROFESSIONAL

# Gamma cottura modulare EVO700 Piano a infrarosso top 4 zone

ARTICOLO N° _____

MODELLO N° _____

NOME _____

SIS # _____

AIA # _____

## Gamma cottura modulare

## EVO700 Piano a infrarosso top 4 zone

| | |
|---|---|
| **372025 (Z7IREH4000)** | Piano a infrarosso top 4 zone (2,2 kw cad.) |

## Descrizione

**Articolo N°** _____

Superficie di cottura in vetroceramica (spessore 6 mm), montata a livello sul telaio in acciaio inox per una maggiore facilità di spostamento delle pentole ed agevolare le operazioni di pulizia. Piano di cottura completamente sigillato per prevenire l'infiltrazione di liquidi. Pannelli esterni in acciaio inox con finitura Scotch Brite. Piano di lavoro in acciaio inox stampato in un unico pezzo (spessore 1,5 mm ). Bordi laterali a taglio laser ad angolo retto per una perfetta giunzione con altre unità.

**Approvazione:** _____

## Caratteristiche e benefici

- Superficie di cottura in vetroceramica di 6mm di spessore con 4 zone ad infrarosso.
- Elementi riscaldanti concentrici (diametro 230mm) che assicurano un'uniforme distribuzione del calore anche alle pentole di grandi dimensioni.
- Piano di cottura saldato per prevenire infiltrazioni all'interno dell'unità.
- Spia luminosa che segnala la presenza di calore residuo sulla superficie di cottura.
- Trasferimento immmediato di calore dal piano di cottura alla pentola.
- Bassa dispersione di calore in cucina.
- Regolazione della potenza per ciascuna zona.
- Riscaldamento attraverso elementi riscaldanti ad elevata potenza.
- La superficie in vetroceramica è facile da pulire e garantisce un'elevato livello di igiene.
- Protezione all'acqua IPX4.

## Costruzione

- Pannellatura esterna in acciaio inox con finitura Scotch Brite
- Piano di lavoro in acciaio inox realizzato in un unico pezzo di 1.5mm di spessore.
- I modelli hanno bordi laterali ad angolo retto per consentire giunture a livello tra le unità ed eliminare la possibilità di infiltrazioni.

ZANUSSI PROFESSIONAL

Gamma cottura modulare EVO700 Piano a infrarosso top 4 zone

**Zanussi Professional**
www.zanussiprofessional.it
zanussiprofessional@electrolux.it

# Gamma cottura modulare EVO700 Piano a infrarosso top 4 zone

**Fronte**

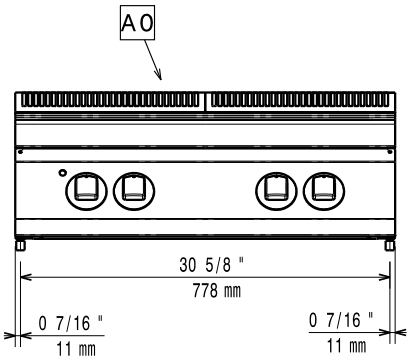


**Alto**

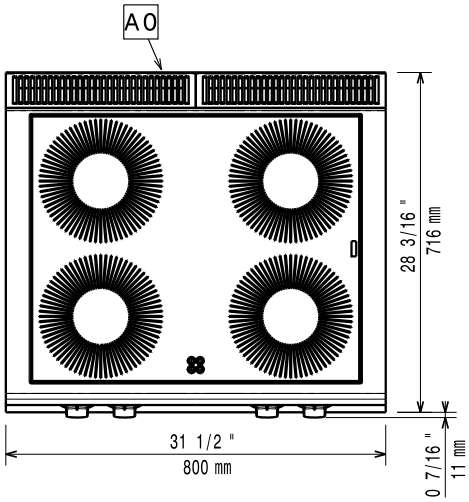


**EI** = Connessione elettrica
**EQ** = Vite Equipotenziale

**Lato**

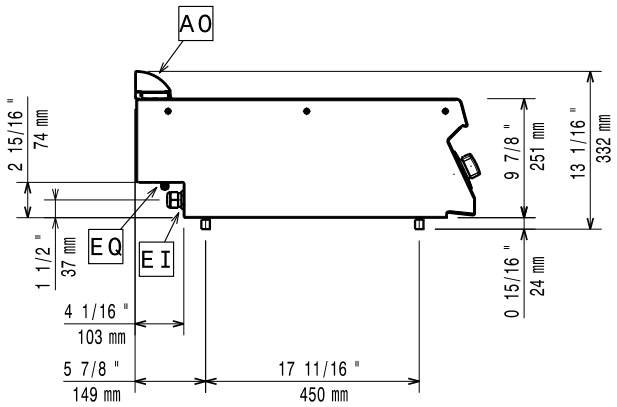


## Elettrico

| | |
|---|---|
| **Tensione di alimentazione:** | |
| **372025 (Z7IREH4000)** | 400 V/3N ph/50/60 Hz |
| **Watt totali:** | 8.8 kW |

## Informazioni chiave

| | |
|---|---|
| **Potenza piastre frontali:** | 2.2 - 2.2 kW |
| **Potenza piastre posteriori:** | 2.2 - 2.2 kW |
| **Dimensioni piastre frontali:** | Ø 230 Ø 230 |
| **Dimensioni piastre posteriori:** | Ø 230 Ø 230 |
| **Peso netto:** | 35 kg |
| **Peso imballo:** | 50 kg |
| **Altezza imballo:** | 540 mm |
| **Larghezza imballo:** | 820 mm |
| **Profondità imballo:** | 860 mm |
| **Volume imballo:** | 0.38 m³ |

Se l'apparecchiatura viene montata vicino a apparecchi sensibili alla temperatura, uno spazio di sicurezza di circa 100 mm deve essere predisposto o prevista una qualche forma di isolamento termico.




L'azienda si riserva il diritto di apportare modifiche ai prodotti senza preavviso

## Accessori opzionali

- 4 ruote, 2 con freno (ordinare insieme al kit di installazione su ruote) PNC 206135 ❑
- Supporto per soluzione a ponte da 800mm PNC 206137 ❑
- Supporto per soluzione a ponte da 1000mm PNC 206138 ❑
- Supporto per soluzione a ponte da 1200mm PNC 206139 ❑
- Supporto per soluzione a ponte da 1400mm PNC 206140 ❑
- Supporto per soluzione a ponte da 1600mm PNC 206141 ❑
- Corrimano frontale da 400mm PNC 206166 ❑
- Corrimano frontale da 800mm PNC 206167 ❑
- Piano porzionatore da 400 mm PNC 206185 ❑
- Piano porzionatore da 800 mm PNC 206186 ❑
- Corrimano frontale da 1200mm PNC 206191 ❑
- Corrimano frontale da 1600mm PNC 206192 ❑
- Corrimano laterale destro e sinistro PNC 206240 ❑
- Colonnina acqua orientabile con bracci rotanti (tubi di estensione non inclusi) PNC 206289 ❑
- Tubi di estensione per installazione colonnina acqua orientabile su apparecchiature top e monoblocco PNC 206291 ❑
- Alzatina per camino per elementi da 800mm PNC 206304 ❑
- 2 pannelli copertura laterale per elementi top (H=250 P=700) PNC 206320 ❑
- Kit installazione su ruote/a ponte - 800 mm PNC 206367 ❑
- Griglia per camino per elementi da 400 mm PNC 206400 ❑



L'azienda si riserva il diritto di apportare modifiche ai prodotti senza preavviso