ZANUSSI PROFESSIONAL

Gamma cottura modulare EVO700 Scaldapatate elettrico

ARTICOLO N° _____

MODELLO N° _____

NOME _____

SIS # _____

AIA # _____

Gamma cottura modulare

EVO700 Scaldapatate elettrico

372086 (Z7CSPDC000)	Scaldapatate elettrico, 1 vasca, completo di bacinella GN 1/1

Descrizione

Articolo N° _____

Resistenze elettriche a infrarosso collocate nella parte posteriore dell'unità. Pannello di controllo con interruttore ON/OFF. Falso fondo forato di forma facilitata per la raccolta del cibo. Idoneo per contenitori GN 1/1. Piano di lavoro in acciaio inox stampato in un unico pezzo (spessore 1,5 mm). Pannelli esterni in acciaio inox con finitura Scotch Brite. Bordi laterali a taglio laser ad angolo retto per una perfetta giunzione con altre unità.

Approvazione: _____

Caratteristiche e benefici

- Da utilizzare a fianco della friggitrice per raccogliere l'eccesso di olio.
- Elementi riscaldanti ad infrarossi posizionati nella parte posteriore dell'unità per mantenere in caldo i cibi fino al momento del servizio.
- Vasca in grado di contenere bacinelle GN 1/1 con altezza massima pari a 150mm.
- Pannello di controllo di facile utilizzo.
- L'unità è dotata di un falso fondo forato GN 1/1 realizzato per contenere il cibo.
- Tutti i principali componenti sono posizionati nella parte frontale dell'unità per facilitare le operazioni di manutenzione.
- Protezione all'acqua IPX4.

Costruzione

- Piano di lavoro in acciaio inox realizzato in un unico pezzo di 1.5mm di spessore.
- Pannellatura esterna in acciaio inox con finitura Scotch Brite
- I modelli hanno bordi laterali ad angolo retto per consentire giunture a livello tra le unità ed eliminare la possibilità di infiltrazioni.

Accessori opzionali

- 4 ruote, 2 con freno (ordinare insieme al kit di installazione su ruote) PNC 206135 ❑
- Supporto per soluzione a ponte da 800mm PNC 206137 ❑
- Supporto per soluzione a ponte da 1000mm PNC 206138 ❑
- Supporto per soluzione a ponte da 1200mm PNC 206139 ❑
- Supporto per soluzione a ponte da 1400mm PNC 206140 ❑
- Supporto per soluzione a ponte da 1600mm PNC 206141 ❑
- Supporto per soluzione a ponte da 400mm PNC 206154 ❑
- Corrimano frontale da 400mm PNC 206166 ❑
- Corrimano frontale da 800mm PNC 206167 ❑
- Piano porzionatore da 400 mm PNC 206185 ❑
- Piano porzionatore da 800 mm PNC 206186 ❑
- Corrimano frontale da 1200mm PNC 206191 ❑
- Corrimano frontale da 1600mm PNC 206192 ❑
- Alzatina per camino per elementi da 400mm PNC 206303 ❑
- 2 pannelli copertura laterale per elementi top (H=250 P=700) PNC 206320 ❑
- Kit installazione su ruote/a ponte - 400 mm PNC 206366 ❑
- Kit installazione su ruote/a ponte - 800 mm PNC 206367 ❑

ZANUSSI PROFESSIONAL

Gamma cottura modulare
EVO700 Scaldapatate elettrico

Zanussi Professional
www.zanussiprofessional.it
zanussiprofessional@electrolux.it

Gamma cottura modulare
EVO700 Scaldapatate elettrico

Fronte

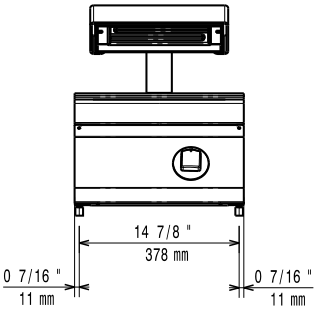

Alto

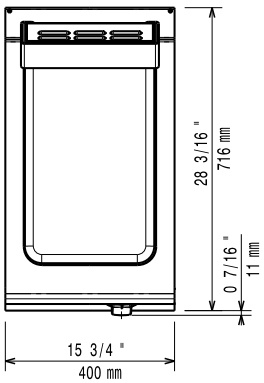

EI = Connessione elettrica

Lato

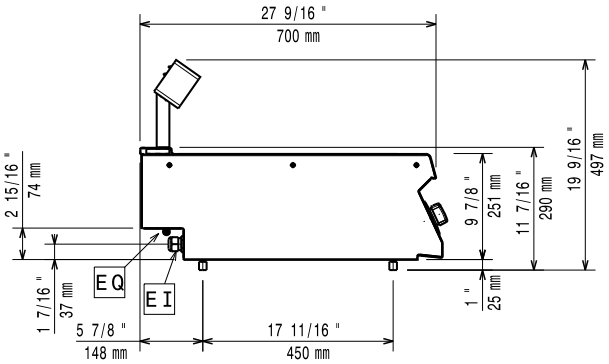

Elettrico

Tensione di alimentazione:	
372086 (Z7CSPDC000)	230 V/1N ph/50/60 Hz
Potenza installata	1 kW
Watt totali:	1 kW

Informazioni chiave

Dimensioni utili vasca (larghezza):	306 mm
Dimensioni utili vasca (altezza):	156 mm
Dimensioni utili vasca (profondità):	510 mm
Peso netto:	20 kg
Peso imballo:	27 kg
Altezza imballo:	640 mm
Larghezza imballo:	450 mm
Profondità imballo:	820 mm
Volume imballo:	0.24 m³

Se l'apparecchiatura viene montata vicino a apparecchi sensibili alla temperatura, uno spazio di sicurezza di circa 100 mm deve essere predisposto o prevista una qualche forma di isolamento termico.

L'azienda si riserva il diritto di apportare modifiche ai prodotti senza preavviso