ZANUSSI PROFESSIONAL

Gamma cottura modulare EVO700 Pentola a gas monoblocco 60 litri, riscaldamento diretto

ARTICOLO N° _____

MODELLO N° _____

NOME _____

SIS # _____

AIA # _____

Gamma cottura modulare

EVO700 Pentola a gas monoblocco 60 litri, riscaldamento diretto

372089 (Z7BSGHDNF0) Pentola a gas 60 litri, riscaldamento diretto

Descrizione

Articolo N° _____

Puo' essere installata su piedini in acciaio inox regolabili in altezza. Per uso con gas naturale o GPL. Bruciatori robusti in acciaio inox con dispositivo antispegnimento flame failure e fiamma pilota protetta. Controllo termostatico della temperatura per la regolazione di potenza che permette la cottura con un temperatura precisa. Pannelli esterni in acciaio inox con finitura Scotch Brite. Piano di lavoro in acciaio inox stampato in un unico pezzo (spessore 1,5 mm). Bordi laterali a taglio laser ad angolo retto per una perfetta giunzione con altre unità.

Approvazione: _____

Caratteristiche e benefici

- La pentola è l'ideale per cucinare e saltare tutti i tipi di cibo.
- Sistema di riscaldamento diretto a garanzia di una maggiore uniformità nella distribuzione del calore.
- Vasca stampata e coperchio in acciaio inox AISI 316.
- Certificazione di protezione all'acqua: grado IPX4.
- Valvola solenoide per il rifornimento d'acqua calda o fredda.
- Nessun superamento limite temperatura di cottura, reazione rapida
- Scarico di grandi dim. per un facile svuotamento della vasca.
- Coperchio ermetico per ridurre i tempi di cottura e il consumo energetico.
- Ergonomicità: la profondità della vasca consente di mescolare con più facilità il cibo, anche quello più delicato
- Tubo di scarico e rubinetto facilmente pulibili dall'esterno.
- Ciclo di riscaldamento chiuso - nessuno spreco di energia.
- Superfici larghe e lisce di facile accesso per la pulizia.
- L'unità è dotata di piedini in acciaio inox regolabili fino a 50mm di altezza.

Costruzione

- Bruciatori robusti in acciaio inox con dispositivo antispegnimento, fiamma pilota protetta e combustione ottimizzata.
- Pannellatura esterna in acciaio inox con finitura Scotch Brite
- Piano di lavoro in acciaio inox realizzato in un unico pezzo di 1.5mm di spessore.
- I modelli hanno bordi laterali ad angolo retto per consentire giunture a livello tra le unità ed eliminare la possibilità di infiltrazioni.

ZANUSSI PROFESSIONAL

Gamma cottura modulare EVO700 Pentola a gas monoblocco 60 litri, riscaldamento diretto

Zanussi Professional
www.zanussiprofessional.it
zanussiprofessional@electrolux.it

Gamma cottura modulare
EVO700 Pentola a gas monoblocco
60 litri, riscaldamento diretto

Fronte

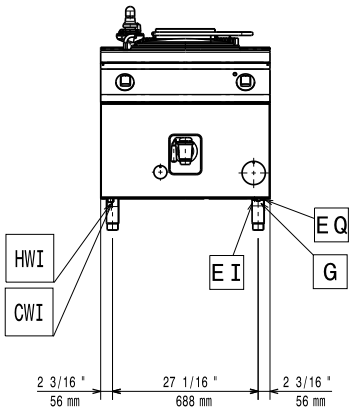

Alto

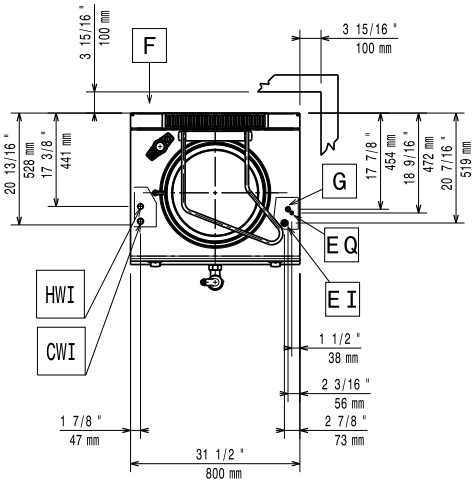

CWI1 = Attacco acqua fredda **HWI** = Attacco acqua calda
D = Scarico acqua
EI = Connessione elettrica
G = Connessione gas

Lato

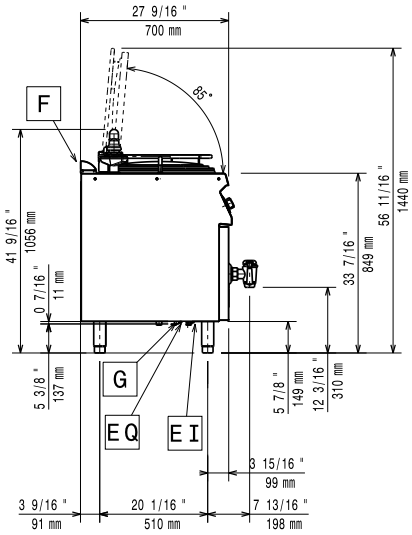

Elettrico

Tensione di alimentazione:	
372089 (Z7BSGHDNF0)	230 V/1N ph/50 Hz
Watt totali:	0.1 kW

Gas

Potenza gas:	47726 Btu/ora (14 kW)
Tipo di gas:	GPL
Connessione gas:	1/2"
Gas metano - Pressione:	17.4 mbar
Gas Gpl Pressione:	27.7 mbar

Informazioni chiave

Capacità effettiva pentola:	60 lt
Diametro recipiente rotondo:	420 mm
Peso netto:	95 kg
Peso imballo:	110 kg
Altezza imballo:	1140 mm
Larghezza imballo:	820 mm
Profondità imballo:	860 mm
Volume imballo:	0.8 m³

Se l'apparecchiatura viene montata vicino a apparecchi sensibili alla temperatura, uno spazio di sicurezza di circa 100 mm deve essere predisposto o prevista una qualche forma di isolamento termico.

L'azienda si riserva il diritto di apportare modifiche ai prodotti senza preavviso

Accessori opzionali

- Interruttore di tiraggio con diametro 150mm PNC 206132 ❑
- Anello adattatore per convogliatore fumi, diam. 150mm PNC 206133 ❑
- 4 ruote, 2 con freno (ordinare insieme al kit di installazione su ruote) PNC 206135 ❑
- Kit piedini flangiati PNC 206136 ❑
- Zoccolatura frontale per installazione su zoccolo in cemento, 200mm PNC 206146 ❑
- Zoccolatura frontale per installazione su zoccolo in cemento, 400mm PNC 206147 ❑
- Zoccolatura frontale per installazione su zoccolo in cemento, 800mm PNC 206148 ❑
- Zoccolatura frontale per installazione su zoccolo in cemento, 1000mm PNC 206150 ❑
- Zoccolatura frontale per installazione su zoccolo in cemento, 1200mm PNC 206151 ❑
- Zoccolatura frontale per installazione su zoccolo in cemento, 1600mm PNC 206152 ❑
- Zoccolatura frontale per elementi da 200 mm PNC 206174 ❑
- Zoccolatura frontale per elementi da 400 mm PNC 206175 ❑
- Zoccolatura frontale per elementi da 800mm PNC 206176 ❑
- Zoccolatura frontale per elementi da 1000 mm PNC 206177 ❑
- Zoccolatura frontale per elementi da 1200 mm PNC 206178 ❑
- Zoccolatura frontale per elementi da 1600 mm PNC 206179 ❑
- 4 piedini per installazione su zoccolo in cemento (non adatti per la griglia monoblocco della 900) PNC 206210 ❑
- Convogliatore fumi scarico diam. 150mm per elementi da 1 modulo PNC 206246 ❑
- 2 zoccolature laterali PNC 206249 ❑
- 2 zoccolature laterali per installazione su zoccolo in cemento PNC 206265 ❑
- Alzatina per camino per elementi da 800mm PNC 206304 ❑
- 2 pannelli copertura laterale (H=700 P=700) PNC 206319 ❑
- Kit installazione su ruote/a ponte - 800 mm PNC 206367 ❑
- Colapasta ad 1 settore per pentola da 60 lt PNC 921626 ❑
- Regolatore di pressione per unità a gas PNC 927225 ❑

L'azienda si riserva il diritto di apportare modifiche ai prodotti senza preavviso