ZANUSSI PROFESSIONAL

Gamma cottura modulare EVO700 Griglia a gas top modulo intero

ARTICOLO N° _____

MODELLO N° _____

NOME _____

SIS # _____

AIA # _____

Gamma cottura modulare

EVO700 Griglia a gas top modulo intero

372043 (Z7GRGHGC0P)	Griglia top a gas HP, da 800 mm

Descrizione

Articolo N° _____

Puo' essere installata su basi neutre e refrigerate, supporti a ponte o a sbalzo.
Bruciatore in acciaio inox ad alta efficienza (14 KW) con dispositivo antispegnimento flame failure, con sistema di combustione ottimizzata e fiamma pilota protetta. Per uso con gas naturale o GPL. Griglie in ghisa facilmente rimovibili. Le griglie in ghisa possono essere utilizzate su due lati (da un lato per grigliare carne e dall'altro per pesce e verdure). Pannelli esterni in acciaio inox con finitura Scotch Brite. Piano di lavoro in acciaio inox stampato in un unico pezzo (spessore 1,5 mm). Bordi laterali a taglio laser ad angolo retto per una perfetta giunzione con altre unità.

Approvazione: _____

Caratteristiche e benefici

- L'unità può essere installata su basi aperte, supporti a ponte o a sbalzo.
- Bruciatori in acciaio inox dotati di dipositivo antispegnimento, combustione ottimizzata e fiamma pilota protetta.
- I tegoli radianti in acciaio inox AISI 441 sono resistenti alle alte temperature evitandone il deterioramento.
- Tegoli radianti rimovibili senza l'utilizzo di utensili.
- Alzatina su tre lati facile da rimuovere per le operazioni di pulizia.
- Protezione all'acqua IPX4.
- Raschietto per la pulizia della griglia fornito di serie.

Costruzione

- Pannellatura esterna in acciaio inox con finitura Scotch Brite
- Piano di lavoro in acciaio inox realizzato in un unico pezzo di 1.5mm di spessore.
- I modelli hanno bordi laterali ad angolo retto per consentire giunture a livello tra le unità ed eliminare la possibilità di infiltrazioni.

ZANUSSI PROFESSIONAL

Gamma cottura modulare EVO700 Griglia a gas top modulo intero

Gamma cottura modulare EVO700 Griglia a gas top modulo intero

Fronte

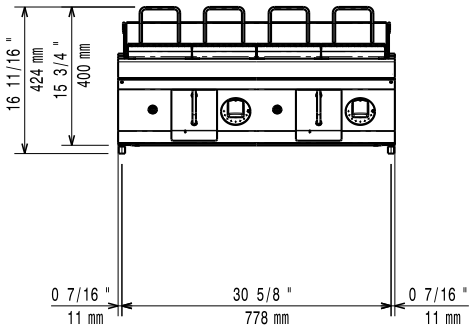

Alto

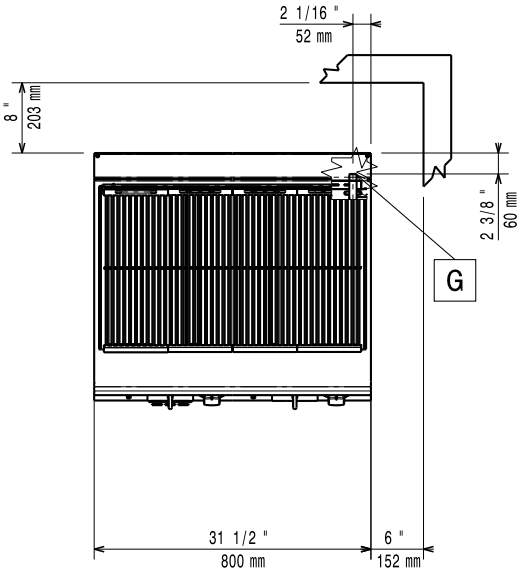

EQ = Vite Equipotenziale
F = Uscita fumi
G = Connessione gas

Lato

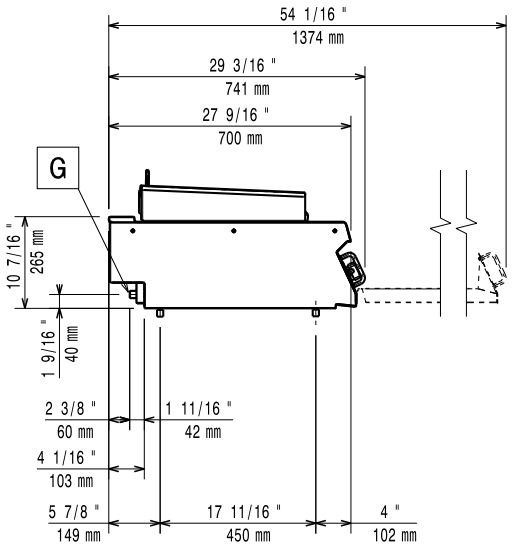

Gas

Potenza gas:	
372043 (Z7GRGHGC0P)	47726 Btu/ora (14 kW)
[NOT TRANSLATED]	Gas naturale
Tipo di gas:	
Connessione gas:	1/2"

Informazioni chiave

Peso netto:	60 kg
Peso imballo:	80 kg
Altezza imballo:	540 mm
Larghezza imballo:	820 mm
Profondità imballo:	860 mm
Volume imballo:	0.38 m³

Se l'apparecchiatura viene montata vicino a apparecchi sensibili alla temperatura, uno spazio di sicurezza di circa 100 mm deve essere predisposto o prevista una qualche forma di isolamento termico.

Accessori opzionali

• 4 ruote, 2 con freno (ordinare insieme al kit di installazione su ruote)	PNC 206135 ❑
• Supporto per soluzione a ponte da 800mm	PNC 206137 ❑
• Supporto per soluzione a ponte da 1000mm	PNC 206138 ❑
• Supporto per soluzione a ponte da 1200mm	PNC 206139 ❑
• Supporto per soluzione a ponte da 1400mm	PNC 206140 ❑
• Supporto per soluzione a ponte da 1600mm	PNC 206141 ❑
• Corrimano frontale da 400mm	PNC 206166 ❑
• Corrimano frontale da 800mm	PNC 206167 ❑
• Piano porzionatore da 400 mm	PNC 206185 ❑
• Piano porzionatore da 800 mm	PNC 206186 ❑
• Corrimano frontale da 1200mm	PNC 206191 ❑
• Corrimano frontale da 1600mm	PNC 206192 ❑
• Corrimano laterale destro e sinistro	PNC 206240 ❑
• 2 pannelli copertura laterale per elementi top (H=250 P=700)	PNC 206320 ❑
• Spazzola pulisci griglia HP	PNC 206347 ❑
• Kit installazione su ruote/a ponte - 800 mm	PNC 206367 ❑

L'azienda si riserva il diritto di apportare modifiche ai prodotti senza preavviso