ZANUSSI PROFESSIONAL

Gamma cottura modulare EVO900 Elemento neutro top mezzo modulo con cassetto

ARTICOLO N° _____

MODELLO N° _____

NOME _____

SIS # _____

AIA # _____

Gamma cottura modulare

EVO900 Elemento neutro top mezzo modulo con cassetto

392159 (Z9WTNDN00E)	Elemento neutro top con cassetto, da 400 mm

Descrizione

Articolo N° _____

Puo' essere installato su basi refrigerate/freezer, basi neutre armadiate, supporti a ponte o a sbalzo della EVO900. Pannelli esterni in acciaio inox con finitura Scotch Brite. Piano di lavoro in acciaio inox in 20/10. Bordi laterali a taglio laser ad angolo retto per una perfetta giunzione con altre unità.

Approvazione: _____

Caratteristiche e benefici

- Telaio interno robusto realizzato in acciaio inox.
- L'unità può essere installata su basi della linea 900
- I bordi laterali ad angolo retto eliminano le possibili infiltrazioni tra le unità.

Costruzione

- Il piano in acciaio inox è una superficie di lavoro molto resistente.
- L'unità ha una profondità di 930mm per offrire una superficie di lavoro di più grandi dimensioni.

Accessori opzionali

- Kit per sigillatura giunzioni PNC 206086 ❑
- 4 ruote, 2 con freno (ordinare insieme al kit di installazione su ruote) PNC 206135 ❑
- Supporto per soluzione a ponte da 800mm PNC 206137 ❑
- Supporto per soluzione a ponte da 1000mm PNC 206138 ❑
- Supporto per soluzione a ponte da 1200mm PNC 206139 ❑
- Supporto per soluzione a ponte da 1400mm PNC 206140 ❑
- Supporto per soluzione a ponte da 1600mm PNC 206141 ❑
- Supporto per soluzione a ponte da 400mm PNC 206154 ❑
- Corrimano laterale destro e sinistro PNC 206165 ❑
- Corrimano frontale da 400mm PNC 206166 ❑
- Corrimano frontale da 800mm PNC 206167 ❑
- Mensola con 2 montanti da 400mm PNC 206183 ❑
- Piano porzionatore da 400 mm PNC 206185 ❑
- Piano porzionatore da 800 mm PNC 206186 ❑
- Corrimano frontale da 1200mm PNC 206191 ❑
- Corrimano frontale da 1600mm PNC 206192 ❑
- Colonnina acqua orientabile con bracci rotanti (tubi di estensione non inclusi) PNC 206289 ❑
- Tubi di estensione per installazione colonnina acqua orientabile su apparecchiature top e monoblocco PNC 206290 ❑
- Alzatina per camino per elementi da 400mm PNC 206303 ❑
- 2 pannelli copertura laterale per elementi top (H=250 P=900) PNC 206321 ❑
- Kit installazione su ruote/a ponte - 400 mm PNC 206366 ❑

ZANUSSI PROFESSIONAL

Gamma cottura modulare EVO900 Elemento neutro top mezzo modulo con cassetto

Zanussi Professional
www.zanussiprofessional.it
zanussiprofessional@electrolux.it

Gamma cottura modulare EVO900 Elemento neutro top mezzo modulo con cassetto

Fronte

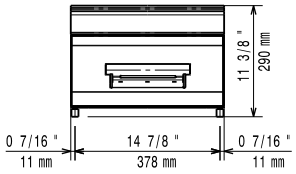

Alto

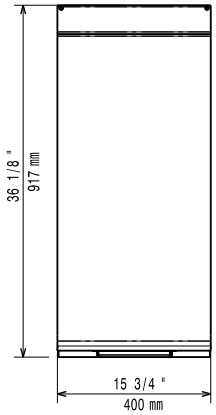

Lato

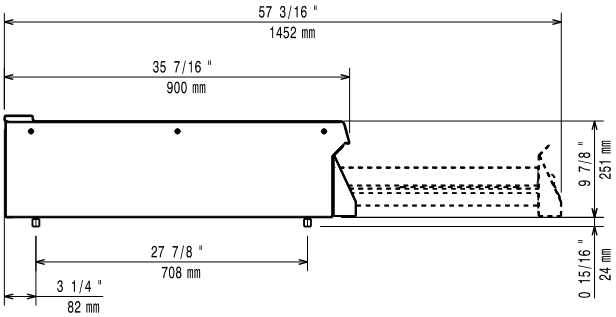

Informazioni chiave

Dimensioni esterne, altezza:	
392159 (Z9WTNDN00E)	250 mm
Dimensioni esterne, larghezza:	400 mm
Dimensioni esterne, profondità:	900 mm
Peso netto:	27 kg

L'azienda si riserva il diritto di apportare modifiche ai prodotti senza preavviso