ZANUSSI PROFESSIONAL

Gamma cottura modulare EVO900 Friggitrice a gas 23 litri due vasche

ARTICOLO N° _____

MODELLO N° _____

NOME _____

SIS # _____

AIA # _____

Gamma cottura modulare

EVO900 Friggitrice a gas 23 litri due vasche

392080 (Z9FRGH2JF0)	Friggitrice a gas, 23 +23 litri, con 2 vasche a "V" (bruciatori esterni) e 4 1/2cesti

Descrizione

Articolo N° _____

Bruciatore in acciaio inox ad alta efficienza da 40 kw. Per uso con gas naturale o GPL. Profonda vasca a forma di "V". Olio scaricato tramite rubinetto in un contenitore posto sotto la vasca. Piedini in acciaio inox con altezza regolabile. Pannelli esterni in acciaio inox con finitura Scotch Brite. Piano di lavoro in acciaio inox 20/10. Bordi laterali a taglio laser ad angolo retto per una perfetta giunzione con altre unità. Coperchio incluso.

Approvazione: _____

Caratteristiche e benefici

- Vasche profonde a forma di "V".
- Bruciatori in acciaio inox ad elavata efficienza da 40 kW dotati di dispositivo antispegnimento e posizionati all'esterno della vasca.
- Regolazione termostatica della temperatura dell'olio fino ad un massimo di 190°C.
- Dispositivo di protezione fiamma presente ad ogni bruciatore
- Termostato di sicurezza contro il surriscaldamento di serie per tutte le unità.
- Valvola di scarico dell'olio posizionata sotto la vasca.
- Tutti i principali componenti sono posizionati nella parte frontale dell'unità per facilitare le operazioni di manutenzione.
- Accensione piezoelettrica per una maggiore sicurezza.
- Protezione all'acqua IPX5.
- La particolare forma delle manopole protegge dalle infiltrazioni di acqua.
- L'unità viene fornita di serie con 4 piedini in acciaio inox.
- Fornito di serie con 4 mezzi cestelli e 1 porta sinistra ed 1 destra per l'armadio.

Costruzione

- Pannellatura esterna in acciaio inox con finitura Scotch Brite
- I modelli hanno bordi laterali ad angolo retto per consentire giunture a livello tra le unità ed eliminare la possibilità di infiltrazioni.
- Interno della vasca con angoli arrotondati per facilitare le operazioni di pulizia.
- L'unità ha una profondità di 900mm per offrire una superficie di lavoro di più grandi dimensioni.

Gamma cottura modulare EVO900 Friggitrice a gas 23 litri due vasche

Gamma cottura modulare EVO900 Friggitrice a gas 23 litri due vasche

Fronte

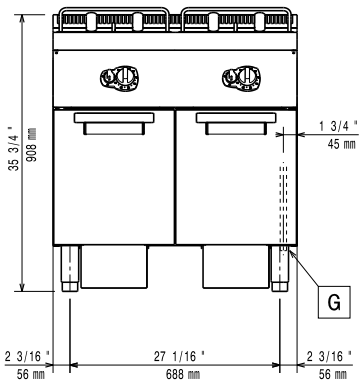

Alto

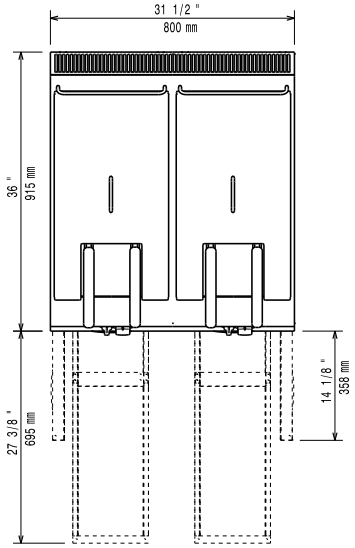

EQ = Vite Equipotenziale
G = Connessione gas

Lato

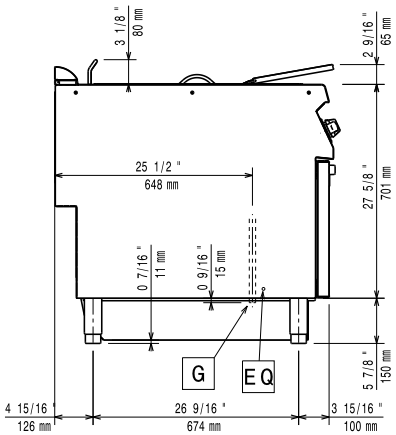

Gas

Potenza gas:	
392080 (Z9FRGH2JF0)	136360 Btu/ora (40 kW)
[NOT TRANSLATED]	Gas naturale
Tipo di gas:	GPL;Gas metano
Connessione gas:	1/2"
Gas metano - Pressione:	17.4 mbar
Gas Gpl Pressione:	27.7 mbar

Acqua

Dimensione tubo di carico

Informazioni chiave

Dimensioni utili vasca (larghezza):	340 mm
Dimensioni utili vasca (altezza):	575 mm
Dimensioni utili vasca (profondità):	400 mm
Capacità vasca:	21 lt MIN; 23 lt MAX
Controllo termostatico:	120 °C MIN; 190 °C MAX
Peso netto:	115 kg
Peso imballo:	130 kg
Altezza imballo:	1080 mm
Larghezza imballo:	1020 mm
Profondità imballo:	860 mm
Volume imballo:	0.95 m³

Se l'apparecchiatura viene montata vicino a apparecchi sensibili alla temperatura, uno spazio di sicurezza di circa 100 mm deve essere predisposto o prevista una qualche forma di isolamento termico.

L'azienda si riserva il diritto di apportare modifiche ai prodotti senza preavviso

Accessori inclusi

- 2 x Portina per base aperta PNC 206342
- 2 x 2 ½ cestelli per friggitrice da 18 e 23 lt PNC 927223

Accessori opzionali

- Kit per sigillatura giunzioni PNC 206086 ❑
- Interruttore di tiraggio con diametro 150mm PNC 206132 ❑
- Anello adattatore per convogliatore fumi, diam. 150mm PNC 206133 ❑
- 4 ruote, 2 con freno (ordinare insieme al kit di installazione su ruote) PNC 206135 ❑
- Kit piedini flangiati PNC 206136 ❑
- Corrimano laterale destro e sinistro PNC 206165 ❑
- Corrimano frontale da 400mm PNC 206166 ❑
- Corrimano frontale da 800mm PNC 206167 ❑
- Filtro interno vasca per friggitrici da 23 lt PNC 206173 ❑
- 2 zoccolature laterali PNC 206180 ❑
- Piano porzionatore da 400 mm PNC 206185 ❑
- Piano porzionatore da 800 mm PNC 206186 ❑
- Corrimano frontale da 1200mm PNC 206191 ❑
- Corrimano frontale da 1600mm PNC 206192 ❑
- Coperchio igienico per friggitrici da 23 lt PNC 206201 ❑
- Zoccolatura frontale per friggitrici da 23 lt PNC 206203 ❑
- Tubo di collegamento per lo scarico olio dalla friggitrice 15 lt, 18 lt, 23 lt al contenitore esterno PNC 206209 ❑
- Convogliatore fumi scarico diam. 150mm per elementi da 1 modulo PNC 206246 ❑
- Alzatina per camino per elementi da 800mm PNC 206304 ❑
- 2 pannelli copertura laterale (H=700 P=900) PNC 206335 ❑
- Portina per base aperta PNC 206342 ❑
- Filtro olio per friggitrici 15, 18, 23 litri PNC 206359 ❑
- Base di supporto laterale per ruote per friggitrici da 23 lt e cuocipasta PNC 206372 ❑
- Griglia per camino per elementi da 400 mm PNC 206400 ❑
- - NOT TRANSLATED - PNC 927200 ❑
- - NOT TRANSLATED - PNC 927201 ❑
- 2 ½ cestelli per friggitrice da 18 e 23 lt PNC 927223 ❑
- Regolatore di pressione per unità a gas PNC 927225 ❑
- 1 cestello intero per friggitrici da 18 e 23 lt PNC 927226 ❑
- Scovolo per friggitrici da 23 lt PNC 927227 ❑
- Deflettore olio per friggitrici da 23 lt PNC 960645 ❑

L'azienda si riserva il diritto di apportare modifiche ai prodotti senza preavviso