ZANUSSI PROFESSIONAL

Gamma cottura modulare EVO900 4-Fouchi 6kW su forno a convezione gas

ARTICOLO N° _____

MODELLO N° _____

NOME _____

SIS # _____

AIA # _____

Gamma cottura modulare

EVO900 4-Fouchi 6kW su forno a convezione gas

392216 (Z9GCGH4CVL) Cucina a gas 4 fuochi (4x6kw) su forno gas a convezione (10,5kw), griglie in ghisa

Descrizione

Articolo N° _____

Puo' essere installata su piedini in acciaio con altezza regolabile fino a 50 mm. Bruciatori flower flame ad alta efficienza con regolatore di fiamma e combustione ottimizzata. Dispositivo antispegnimento flame failure (standard). La camera del forno è in acciaio inox con 3 livelli per GN 2/1. Base d'appoggio rigata. Pannelli esterni in acciaio inox con finitura Scotch Brite. Supporti pentole in ghisa. Piano di lavoro in acciaio inox stampato in un unico pezzo (spessore 2 mm). Bordi laterali a taglio laser ad angolo retto per una perfetta giunzione con altre unità.

Approvazione: _____

Caratteristiche e benefici

- Apparecchiatura fornita per l'uso con gas naturale o GPL, ugelli forniti di serie.
- Bruciatori a combustione ottimizzata.
- Dispositivo di protezione fiamma presente ad ogni bruciatore per proteggere lo spegnimento accidentale
- Fiamma pilota protetta.
- La particolare forma delle manopole protegge dalle infiltrazioni di acqua.
- Certificazione di protezione: grado IPX5.
- Due bruciatori ad elevata efficienza in acciaio inox da 6 kW disponibili in 2 dimensioni:
  - 60mm con regolazione continua della potenza da 1.5 a 6 kW.
  - 1100mm con regolazione continua della potenza da 2.2 a 10 kW.
- Griglia in ghisa (in acciaio inox come accessorio) che consente l'utilizzo di pentole di piccole e grandi dimensioni.
- L'unità può essere installata su basi aperte, supporti a ponte o a sbalzo.

Costruzione

- L'unità ha una profondità di 930mm per offrire una superficie di lavoro di più grandi dimensioni.
- Pannellatura esterna in acciaio inox con finitura Scotch Brite
- Piano di lavoro in acciaio inox di 2 mm di spessore

Gamma cottura modulare EVO900 4-Fouchi 6kW su forno a convezione gas

Zanussi Professional
www.zanussiprofessional.it
zanussiprofessional@electrolux.it

Gamma cottura modulare EVO900 4-Fouchi 6kW su forno a convezione gas

Fronte

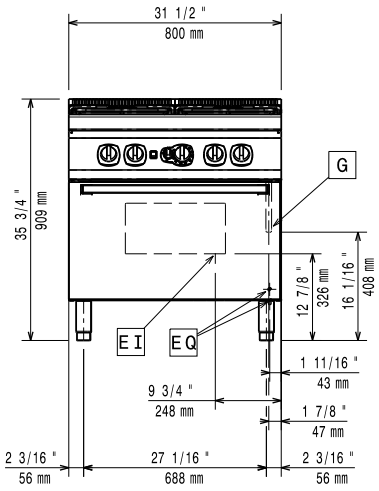

Alto

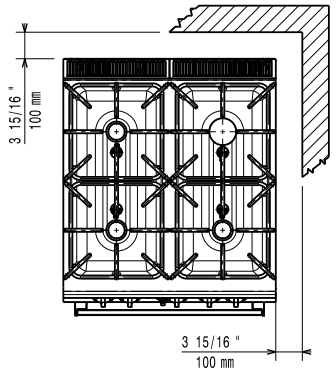

EI = Connessione elettrica
G = Connessione gas

Lato

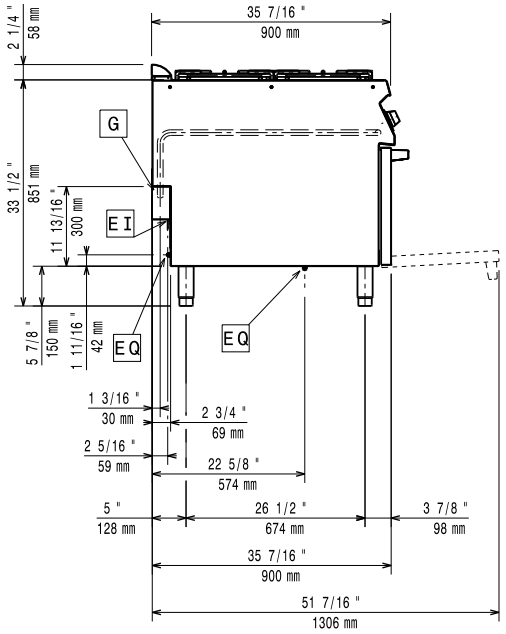

Elettrico

[NOT TRANSLATED]	10.5 kW

Gas

Potenza gas:	117611 Btu/ora (34.5 kW)
Tipo di gas:	GPL;Gas metano
Connessione gas:	1/2"
Gas metano - Pressione:	17.4 mbar
Gas Gpl Pressione:	27.7 mbar

Informazioni chiave

Potenza bruciatori frontali:	6 - 6 kW
Potenza bruciatori posteriori:	6 - 6 kW
Dimensioni - mm bruciatori posteriori:	Ø 60 Ø 60
Dimensioni - mm bruciatori frontali:	Ø 60 Ø 60
Temperatura forno:	120 °C MIN; 280 °C MAX
Dimensioni camera forno (larghezza):	560 mm
Dimensioni camera forno (altezza):	270 mm
Dimensioni camera forno (profondità):	680 mm
Peso netto:	155 kg
Peso imballo:	130 kg
Altezza imballo:	1040 mm
Larghezza imballo:	1020 mm
Profondità imballo:	860 mm
Volume imballo:	0.95 m³

Se l'apparecchiatura viene montata vicino a apparecchi sensibili alla temperatura, uno spazio di sicurezza di circa 100 mm deve essere predisposto o prevista una qualche forma di isolamento termico.

L'azienda si riserva il diritto di apportare modifiche ai prodotti senza preavviso

Accessori inclusi

- 2 x Griglia al cromo GN 2/1 per forno a convezione — PNC 206243

Accessori opzionali

- Kit per sigillatura giunzioni — PNC 206086 ❑
- Interruttore di tiraggio con diametro 150mm — PNC 206132 ❑
- Anello adattatore per convogliatore fumi, diam. 150mm — PNC 206133 ❑
- 4 ruote, 2 con freno (ordinare insieme al kit di installazione su ruote) — PNC 206135 ❑
- Kit piedini flangiati — PNC 206136 ❑
- Zoccolatura frontale per installazione su zoccolo in cemento, 400mm — PNC 206147 ❑
- Zoccolatura frontale per installazione su zoccolo in cemento, 800mm — PNC 206148 ❑
- Zoccolatura frontale per installazione su zoccolo in cemento, 1000mm — PNC 206150 ❑
- Zoccolatura frontale per installazione su zoccolo in cemento, 1200mm — PNC 206151 ❑
- Zoccolatura frontale per installazione su zoccolo in cemento, 1600mm — PNC 206152 ❑
- 2 zoccolature laterali per installazione su zoccolo in cemento — PNC 206157 ❑
- Corrimano laterale destro e sinistro — PNC 206165 ❑
- Corrimano frontale da 400mm — PNC 206166 ❑
- Corrimano frontale da 800mm — PNC 206167 ❑
- Piastra radiante monofuoco — PNC 206170 ❑
- Piastra liscia monofuoco per cottura diretta del cibo - solo per fuochi frontali — PNC 206171 ❑
- Piastra rigata monofuoco per cottura diretta del cibo - solo per fuochi frontali — PNC 206172 ❑
- Zoccolatura frontale per elementi da 800mm — PNC 206176 ❑
- Zoccolatura frontale per elementi da 1000 mm — PNC 206177 ❑
- Zoccolatura frontale per elementi da 1200 mm — PNC 206178 ❑
- Zoccolatura frontale per elementi da 1600 mm — PNC 206179 ❑
- 2 zoccolature laterali — PNC 206180 ❑
- Kit pannelli di copertura vano tecnico per installazione singola — PNC 206181 ❑
- Piano porzionatore da 400 mm — PNC 206185 ❑
- Piano porzionatore da 800 mm — PNC 206186 ❑
- Corrimano frontale da 1200mm — PNC 206191 ❑
- Corrimano frontale da 1600mm — PNC 206192 ❑
- Kit pannelli per copertura per vano tecnico per installazione schiena contro schiena — PNC 206202 ❑
- Coppia di griglie in ghisa per cucine a gas — PNC 206208 ❑
- 4 piedini per installazione su zoccolo in cemento (non adatti per la griglia monoblocco della 900) — PNC 206210 ❑
- Griglia al cromo GN 2/1 per forno a convezione — PNC 206243 ❑
- Convogliatore fumi scarico diam. 150mm per elementi da 1 modulo — PNC 206246 ❑
- Colonnina acqua orientabile con bracci rotanti (tubi di estensione non inclusi) — PNC 206289 ❑
- Tubi di estensione per installazione colonnina acqua orientabile su apparecchiature top e monoblocco — PNC 206290 ❑
- Griglia posategami bifuoco in acciaio inox — PNC 206298 ❑
- Alzatina per camino per elementi da 800mm — PNC 206304 ❑
- 2 pannelli copertura laterale (H=700 P=900) — PNC 206335 ❑
- Supporto pentola wok — PNC 206363 ❑
- Kit installazione su ruote/a ponte - 800 mm — PNC 206367 ❑
- Griglia per camino per elementi da 400 mm — PNC 206400 ❑
- Regolatore di pressione per unità a gas — PNC 927225 ❑

L'azienda si riserva il diritto di apportare modifiche ai prodotti senza preavviso