ARTICOLO N° _____

MODELLO N° _____

NOME _____

SIS # _____

AIA # _____

Gamma cottura modulare EVO900 Cucina a gas 6 fuochi su forno a gas statico e vano armadiato

Gamma cottura modulare

EVO900 Cucina a gas 6 fuochi su forno a gas statico e vano armadiato

392013 (Z9GCGL6S10)	Cucina a gas 6 fuochi (2x10kw+4x6kw) su forno a gas statico (8,5kw) e vano armadiato

Descrizione

Articolo N° _____

Puo' essere installata su piedini in acciaio con altezza regolabile fino a 50 mm. Bruciatori flower flame ad alta efficienza con regolatore di fiamma e combustione ottimizzata. Dispositivo antispegnimento flame failure (standard). La camera del forno è in acciaio inox con 3 livelli per GN 2/1. Base d'appoggio rigata. Pannelli esterni in acciaio inox con finitura Scotch Brite. Griglie posategami in acciaio inox. Piano di lavoro in acciaio inox stampato in un unico pezzo (spessore 2 mm). Bordi laterali a taglio laser ad angolo retto per una perfetta giunzione con altre unità.

Caratteristiche e benefici

- L'unità può essere installata su piedini regolabili fino a 50mm di altezza e su supporti a sbalzo.
- Quattro bruciatori da 6 kW e due da 10 kW ad elevata efficienza e disponibili in due diverse misure:
  - 60mm con regolazione continua della potenza da 1.5kW a 6 kW.
  - 100mm con regolazione continua della potenza da 2.2kW a 10 kW.
- Vano armadiato per lo stoccaggio di padelle, pentole, teglie etc.
- Apparecchiatura fornita per l'uso con gas naturale o GPL, ugelli forniti di serie.
- Griglia in ghisa (in acciaio inox come accessorio) che consente l'utilizzo di pentole di piccole e grandi dimensioni.
- Bruciatori a combustione ottimizzata.
- Dispositivo di protezione fiamma presente ad ogni bruciatore per proteggere lo spegnimento accidentale
- Fiamma pilota protetta.
- La base è composta da un forno a gas dotato di bruciatori in acciaio inox e fiamma autostabilizzante posizionati sotto la piastra di base. Camera del forno in acciaio inox dotata di 3 livelli di guide per l'inserimento di teglie GN 2/1 e base rigata in ghisa.
- Termostato del forno regolabile tra 120°C e 280°C.
- Porta del forno di 40mm di spessore a garanzia di un maggiore isolamento.
- La particolare forma delle manopole protegge dalle infiltrazioni di acqua.
- Certificazione di protezione: grado IPX5.

Costruzione

- L'unità ha una profondità di 930mm per offrire una superficie di lavoro di più grandi dimensioni.
- Pannellatura esterna in acciaio inox con finitura Scotch Brite
- Piano di lavoro in acciaio inox di 2 mm di spessore
- I modelli hanno bordi laterali ad angolo retto per consentire giunture a livello tra le unità ed eliminare la possibilità di infiltrazioni.
- [NOT TRANSLATED]

Approvazione: _____

EVO900 Cucina a gas 6 fuochi su forno a gas statico e vano armadiato
Gamma cottura modulare

Zanussi Professional
www.zanussiprofessional.it
zanussiprofessional@electrolux.it

Gamma cottura modulare
EVO900 Cucina a gas 6 fuochi su forno a gas statico e vano armadiato

Fronte

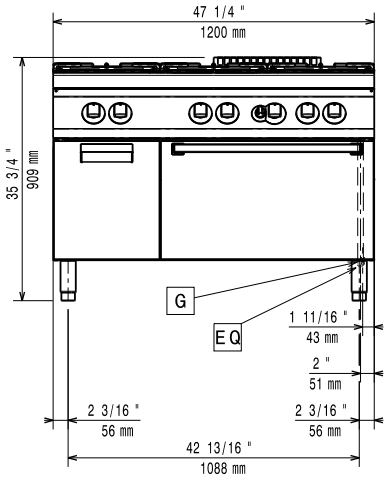

Alto

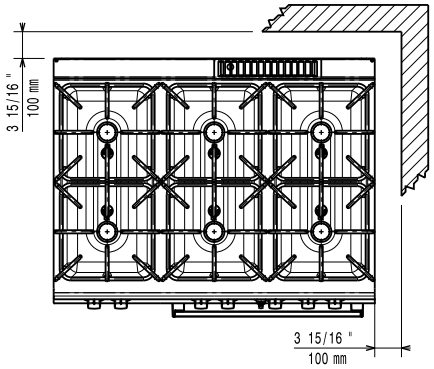

G = Connessione gas

Lato

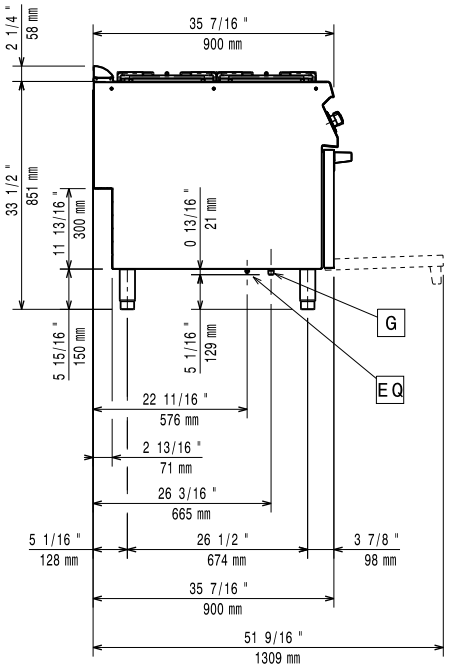

Gas

Potenza gas:	
392013 (Z9GCGL6S10)	178973 Btu/ora (52.5 kW)
Tipo di gas:	GPL;Gas metano
Connessione gas:	1/2"
Gas metano - Pressione:	17.4 mbar
Gas Gpl Pressione:	27.7 mbar

Informazioni chiave

Potenza bruciatori frontali:	6 - 6 kW
Potenza bruciatori posteriori:	10 - 10 kW
Potenza bruciatori centrali:	6 - 0/6 - 0 kW
Dimensioni - mm bruciatori posteriori:	Ø 100 Ø 100
Dimensioni - mm bruciatori frontali:	Ø 60 Ø 60
Dimensioni - mm bruciatori centrali:	Ø 60 Ø 60
Temperatura forno:	120 °C MIN; 280 °C MAX
Dimensioni camera forno (larghezza):	575 mm
Dimensioni camera forno (altezza):	300 mm
Dimensioni camera forno (profondità):	700 mm
Peso netto:	203 kg
Peso imballo:	183 kg
Altezza imballo:	1080 mm
Larghezza imballo:	1020 mm
Profondità imballo:	1280 mm
Volume imballo:	1.41 m³

Se l'apparecchiatura viene montata vicino a apparecchi sensibili alla temperatura, uno spazio di sicurezza di circa 100 mm deve essere predisposto o prevista una qualche forma di isolamento termico.

L'azienda si riserva il diritto di apportare modifiche ai prodotti senza preavviso

Accessori inclusi

- 1 x Griglia al cromo GN 2/1 per forno statico PNC 164250
- 1 x Portina per base aperta PNC 206342

Accessori opzionali

- Griglia al cromo GN 2/1 per forno statico PNC 164250 ❑
- Kit per sigillatura giunzioni PNC 206086 ❑
- Interruttore di tiraggio con diametro 150mm PNC 206132 ❑
- Anello adattatore per convogliatore fumi, diam. 150mm PNC 206133 ❑
- 4 ruote, 2 con freno (ordinare insieme al kit di installazione su ruote) PNC 206135 ❑
- Kit piedini flangiati PNC 206136 ❑
- Zoccolatura frontale per installazione su zoccolo in cemento, 1200mm PNC 206151 ❑
- Zoccolatura frontale per installazione su zoccolo in cemento, 1600mm PNC 206152 ❑
- 2 zoccolature laterali per installazione su zoccolo in cemento PNC 206157 ❑
- Corrimano laterale destro e sinistro PNC 206165 ❑
- Corrimano frontale da 400mm PNC 206166 ❑
- Corrimano frontale da 800mm PNC 206167 ❑
- Piastra radiante monofuoco PNC 206170 ❑
- Piastra liscia monofuoco per cottura diretta del cibo - solo per fuochi frontali PNC 206171 ❑
- Piastra rigata monofuoco per cottura diretta del cibo - solo per fuochi frontali PNC 206172 ❑
- Zoccolatura frontale per elementi da 1200 mm PNC 206178 ❑
- Zoccolatura frontale per elementi da 1600 mm PNC 206179 ❑
- 2 zoccolature laterali PNC 206180 ❑
- Kit pannelli di copertura vano tecnico per installazione singola PNC 206181 ❑
- Piano porzionatore da 400 mm PNC 206185 ❑
- Piano porzionatore da 800 mm PNC 206186 ❑
- Corrimano frontale da 1200mm PNC 206191 ❑
- Corrimano frontale da 1600mm PNC 206192 ❑
- Kit pannelli per copertura per vano tecnico per installazione schiena contro schiena PNC 206202 ❑
- Coppia di griglie in ghisa per cucine a gas PNC 206208 ❑
- 4 piedini per installazione su zoccolo in cemento (non adatti per la griglia monoblocco della 900) PNC 206210 ❑
- Convogliatore fumi scarico diam. 150mm per elementi da 1 modulo PNC 206246 ❑
- Kit elettrico per riscaldamento basi PNC 206259 ❑
- Colonnina acqua orientabile con bracci rotanti (tubi di estensione non inclusi) PNC 206289 ❑
- Tubi di estensione per installazione colonnina acqua orientabile su apparecchiature top e monoblocco PNC 206290 ❑
- Griglia posategami bifuoco in acciaio inox PNC 206298 ❑
- Alzatina per camino per elementi da 1200mm PNC 206306 ❑
- 2 pannelli copertura laterale (H=700 P=900) PNC 206335 ❑
- Portina per base aperta PNC 206342 ❑
- Due cassetti (h=100 mm) per base PNC 206361 ❑
- Supporto pentola wok PNC 206363 ❑
- Kit installazione su ruote/a ponte - 1200 mm PNC 206368 ❑
- Pannello copertura posteriore - 1200 mm PNC 206376 ❑
- - NOT TRANSLATED - PNC 206385 ❑
- Griglia per camino per elementi da 400 mm PNC 206400 ❑
- Regolatore di pressione per unità a gas PNC 927225 ❑

L'azienda si riserva il diritto di apportare modifiche ai prodotti senza preavviso