ZANUSSI PROFESSIONAL

Gamma cottura modulare EVO900 Bagnomaria elettrico top mezzo modulo

ARTICOLO N° _____

MODELLO N° _____

NOME _____

SIS # _____

AIA # _____

Gamma cottura modulare

EVO900 Bagnomaria elettrico top mezzo modulo

392124 (Z9BMEDB000) Bagnomaria elettrico top, 1 vasca GN 1/1

Descrizione

Articolo N° _____

Riscaldamento tramite resistenze corazzate in incoloy posizionate sotto la base della vasca. Mantiene il cibo alla temperatura ideale per essere poi servito, tramite l'utilizzo di acqua calda in vasca. Temperatura acqua controllata da termostato (massima temperatura di 90°C). Pannelli esterni in acciaio inox con finitura Scotch Brite. Piano di lavoro in acciaio inox stampato in un unico pezzo (spessore 2 mm). Bordi laterali a taglio laser ad angolo retto per una perfetta giunzione con altre unità.

Approvazione: _____

Caratteristiche e benefici

- Il bagnomaria viene utilizzato per mantenere in caldo il cibo utilizzando l'acqua calda.
- Elementi riscaldanti corazzati in incoloy posizionati sotto la base della vasca.
- Manopola di controllo.
- Vasca saldata senza giunzioni.
- Livello massimo di riempimento indicato sul lato della vasca
- Riempimento manuale della vasca.
- Temperatura dell'acqua controllata da un termostato. Temperatura massima raggiungibile pari a 90°C.
- Valvola di scarico dotata di troppopieno.
- Lo speciale isolamento sotto la superficie di cottura mantiene il calore all'interno della vasca senza dispersioni.
- Falso fondo perforato e supporto per contenitori GN disponibili come accessori.
- Tutti i principali componenti sono posizionati nella parte frontale dell'unità per facilitare le operazioni di manutenzione.
- La particolare forma delle manopole protegge dalle infiltrazioni di acqua.
- Certificazione di protezione: grado IPX5.

Costruzione

- L'unità ha una profondità di 930mm per offrire una superficie di lavoro di più grandi dimensioni.
- Pannellatura esterna in acciaio inox con finitura Scotch Brite
- Piano di lavoro in acciaio inox di 2 mm di spessore
- I modelli hanno bordi laterali ad angolo retto per consentire giunture a livello tra le unità ed eliminare la possibilità di infiltrazioni.

ZANUSSI PROFESSIONAL

Gamma cottura modulare EVO900 Bagnomaria elettrico top mezzo modulo

Gamma cottura modulare EVO900 Bagnomaria elettrico top mezzo modulo

Fronte

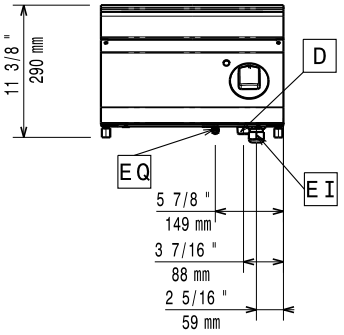

Alto

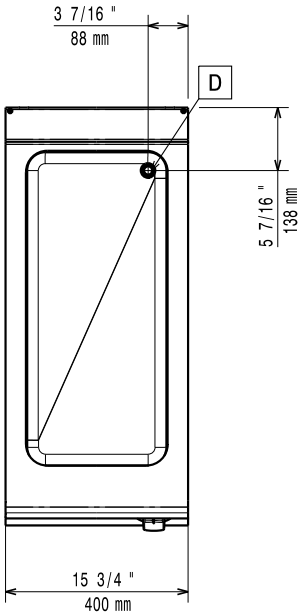

D = Scarico acqua
EI = Connessione elettrica
EQ = Vite Equipotenziale

Lato

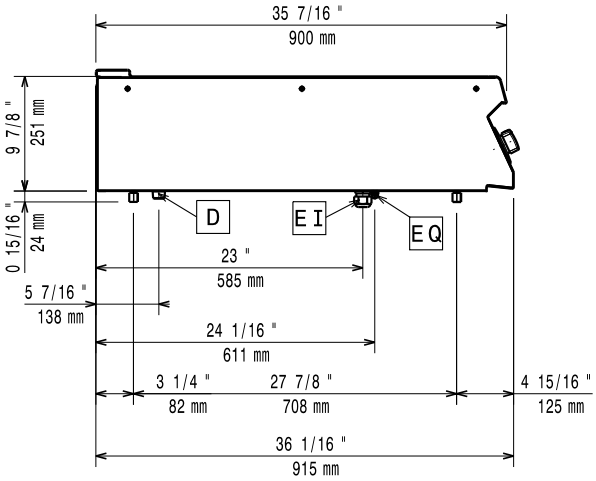

Elettrico

Tensione di alimentazione:	
392124 (Z9BMEDB000)	230 V/1N ph/50/60 Hz
Watt totali:	2.2 kW

Acqua

Diametro scarico acqua:	50 mm

Informazioni chiave

Dimensioni utili vasca (larghezza):	305 mm
Dimensioni utili vasca (altezza):	160 mm
Dimensioni utili vasca (profondità):	685 mm
Controllo termostatico:	30 °C MIN; 90 °C MAX
Peso netto:	32 kg
Peso imballo:	30 kg
Altezza imballo:	540 mm
Larghezza imballo:	460 mm
Profondità imballo:	1020 mm
Volume imballo:	0.25 m³

Se l'apparecchiatura viene montata vicino a apparecchi sensibili alla temperatura, uno spazio di sicurezza di circa 100 mm deve essere predisposto o prevista una qualche forma di isolamento termico.

Accessori opzionali

- Kit per sigillatura giunzioni — PNC 206086 ❑
- 4 ruote, 2 con freno (ordinare insieme al kit di installazione su ruote) — PNC 206135 ❑
- Supporto per soluzione a ponte da 800mm — PNC 206137 ❑
- Supporto per soluzione a ponte da 1000mm — PNC 206138 ❑
- Supporto per soluzione a ponte da 1200mm — PNC 206139 ❑
- Supporto per soluzione a ponte da 1400mm — PNC 206140 ❑
- Supporto per soluzione a ponte da 1600mm — PNC 206141 ❑
- Supporto per soluzione a ponte da 400mm — PNC 206154 ❑
- Corrimano laterale destro e sinistro — PNC 206165 ❑
- Corrimano frontale da 400mm — PNC 206166 ❑
- Corrimano frontale da 800mm — PNC 206167 ❑
- Piano porzionatore da 400 mm — PNC 206185 ❑
- Piano porzionatore da 800 mm — PNC 206186 ❑
- Corrimano frontale da 1200mm — PNC 206191 ❑
- Corrimano frontale da 1600mm — PNC 206192 ❑
- Colonnina acqua orientabile con bracci rotanti (tubi di estensione non inclusi) — PNC 206289 ❑
- Tubi di estensione per installazione colonnina acqua orientabile su apparecchiature top e monoblocco — PNC 206290 ❑
- Alzatina per camino per elementi da 400mm — PNC 206303 ❑
- 2 pannelli copertura laterale per elementi top (H=250 P=900) — PNC 206321 ❑
- Kit installazione su ruote/a ponte - 400 mm — PNC 206366 ❑

L'azienda si riserva il diritto di apportare modifiche ai prodotti senza preavviso