ZANUSSI PROFESSIONAL

Gamma cottura modulare EVO900 Cuocipasta a gas automatico 150 litri due vasche

ARTICOLO N° _____

MODELLO N° _____

NOME _____

SIS # _____

AIA # _____

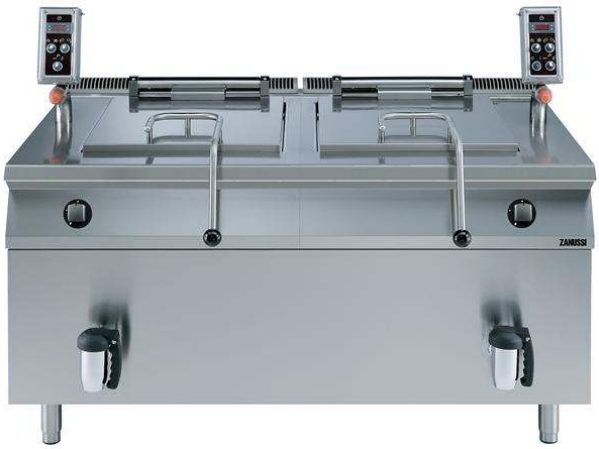

Gamma cottura modulare

EVO900 Cuocipasta a gas automatico 150 litri due vasche

392114 (Z9PCGP2RF0)	Cuocipasta automatico a gas, cottura diretta, con 2 vasche (150+150 lt) e 2 cesti ribaltabili da 15 kg cadauno

Descrizione

Articolo N° _____

Bruciatore altamente efficiente (46 kW). Per uso con gas naturale o GPL. Caricamento e reintegro automatico dell'acqua. Vasca stampata 150 litri in acciaio inox AISI 316-L resistente alla corrosione. Piedini in acciaio inox regolabili in altezza 50mm. Pannelli esterni e telaio in acciaio inox. Coperchio isolato e controbilanciato per un facile utilizzo.

Caratteristiche e benefici

- Elevata produttività e qualità grazie all'elevata efficienza termica e al controllo automatico del tempo di cottura.
- Vasca dotata di tubo troppopieno per lo scarico degli amidi.
- Il cestello può essere posizionato su una superficie forata per lo scarico dell'acqua in eccesso.
- Vasca da 150 litri in acciaio inox AISI 316-L.
- Rifornimento acqua in continuo.
- Rabbocco automatico del livello dell'acqua.
- Accensione automatica al raggiungimento del livello minimo dell'acqua e sonda con elettrovalvola che impedisce il surriscaldamento in caso di mancanza d'acqua.
- Timer digitale a garanzia di un'impostazione precisa dei parametri di cottura.
- Pannello di controllo semplice e funzionale.
- La particolare forma delle manopole protegge dalle infiltrazioni di acqua.
- Sollevamento automatico del cestello alla fine del ciclo di cottura.
- Camera di combustione e struttura portante in acciaio inox.
- Bruciatori in acciaio inox con fiamma pilota protetta, valvola di sicurezza e dispositivo antispegnimento.
- Accensione piezoelettrica con termocoppia per una maggiore sicurezza.
- Telaio resistente in acciaio inox e pannellatura esterna con finitura satinata.
- Certificazione di protezione: grado IPX5.

Accessori opzionali

- Interruttore di tiraggio con diametro 150mm — PNC 206132 ❑
- Anello adattatore per convogliatore fumi, diam. 150mm — PNC 206133 ❑
- Zoccolatura frontale per elementi da 1600 mm — PNC 206179 ❑
- 2 zoccolature laterali — PNC 206180 ❑
- Colonnina acqua orientabile con bracci rotanti (tubi di estensione non inclusi) — PNC 206289 ❑
- 2 pannelli copertura laterale (H=700 P=900) — PNC 206335 ❑
- Carrello per cuocipasta con vasca ribaltabile — PNC 921012 ❑
- Carrello con vasca estraibile e sollevabile — PNC 922403 ❑

Approvazione: _____

ZANUSSI PROFESSIONAL

Gamma cottura modulare EVO900 Cuocipasta a gas automatico 150 litri due vasche

Gamma cottura modulare EVO900 Cuocipasta a gas automatico 150 litri due vasche

Fronte

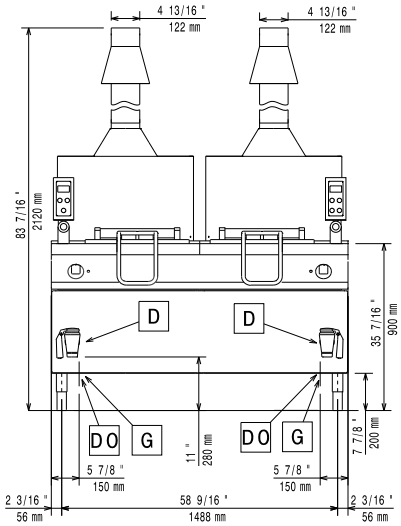

Alto

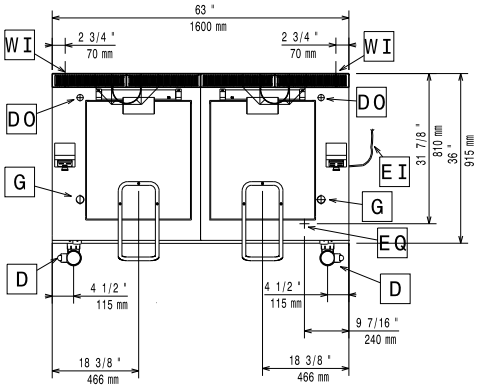

D = Scarico acqua
EI = Connessione elettrica
EQ = Vite Equipotenziale
G = Connessione gas

Lato

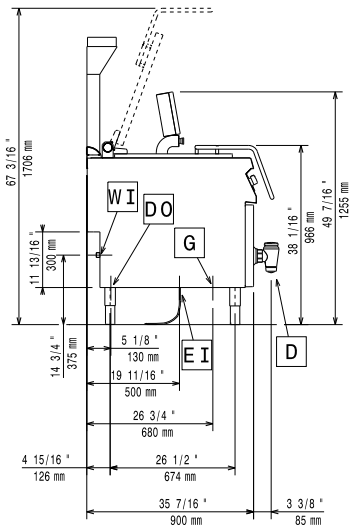

Gas

Potenza gas:	
392114 (Z9PCGP2RF0)	156814 Btu/ora (46 kW)
[NOT TRANSLATED]	Gas naturale
Tipo di gas:	GPL;Gas metano
Connessione gas:	3/4"
Gas metano - Pressione:	17.4 mbar
Gas Gpl Pressione:	27.7 mbar

Acqua

Scarico "D":	2"
Dimensioni tubatura di entrata acqua fredda:	3/4"
Durezza totale dell'acqua:	5-50 ppm

Informazioni chiave

Electrolux suggerisce l'utilizzo di acqua trattata, basato su prove particolari in specifiche condizioni dell'acqua.

Si prega di fare riferimento al manuale di istruzioni per informazioni dettagliate sulla qualità dell'acqua.

Numero vasche:	2
Dimensioni utili vasca (larghezza):	625 mm
Dimensioni utili vasca (altezza):	410 mm
Dimensioni utili vasca (profondità):	640 mm
Capacità vasca (MAX):	150 lt MAX
Peso netto:	337 kg
Peso imballo:	380 kg
Altezza imballo:	1060 mm
Larghezza imballo:	1800 mm
Profondità imballo:	1100 mm
Volume imballo:	2.1 m³

Se l'apparecchiatura viene montata vicino a apparecchi sensibili alla temperatura, uno spazio di sicurezza di circa 100 mm deve essere predisposto o prevista una qualche forma di isolamento termico.

L'azienda si riserva il diritto di apportare modifiche ai prodotti senza preavviso