ZANUSSI PROFESSIONAL

Gamma cottura modulare EVO900 Brasiera a gas multifunzioni con fondo in compound

ARTICOLO N° _____

MODELLO N° _____

NOME _____

SIS # _____

AIA # _____

Gamma cottura modulare

EVO900 Brasiera a gas multifunzioni con fondo in compound

392142 (Z9MFGHDIO0) Cuocitore multifunzione a gas con fondo in compound, valvolata e termostatata 22 litri

Descrizione

Articolo N° _____

Per uso con gas naturale o GPL. Bruciatori con doppia linea di fiamma per un riscaldamento uniforme. Montato su piedi in inox regolabili in altezza da 150 a 200 mm. Vasca con angoli arrotondati e superficie di cottura in compound (strato superiore da 3 mm in acciaio inox AISI 316, strato inferiore da 12 mm in acciaio dolce).
Pannelli esterni in acciaio inox con finitura Scotch Brite.

Approvazione: _____

Caratteristiche e benefici

- Apparecchiatura di cottura multifunzione che può essere utilizzata per la cottura a secco, in umido o per la frittura leggera.
- Vasca con superficie di cottura in acciaio compound (formata da uno strato superiore di 3mm in acciaio inox AISI 316 ed uno inferiore di 12mm in acciaio dolce) a garanzia di ottimi risultati di cottura.
- Vasca in acciaio inox con angoli arrotondati per facilitare le operazioni di pulizia.
- Temperatura controllata in modo preciso tramite termostato posizionato sul pannello di controllo.
- La temperatura può essere impostata tra 100°C e 250°C.
- Uniforme distribuzione della temperatura su tutta la superficie.
- La temperatura viene raggiunta in tempi brevi.
- Bruciatori con doppia linea di fiamma per una migliore distribuzione del calore.
- La particolare forma delle manopole protegge dalle infiltrazioni di acqua.

Costruzione

- Pannellatura esterna in acciaio inox con finitura Scotch Brite

ZANUSSI PROFESSIONAL

Gamma cottura modulare EVO900 Brasiera a gas multifunzioni con fondo in compound

Gamma cottura modulare
EVO900 Brasiera a gas multifunzioni con fondo in compound

Fronte

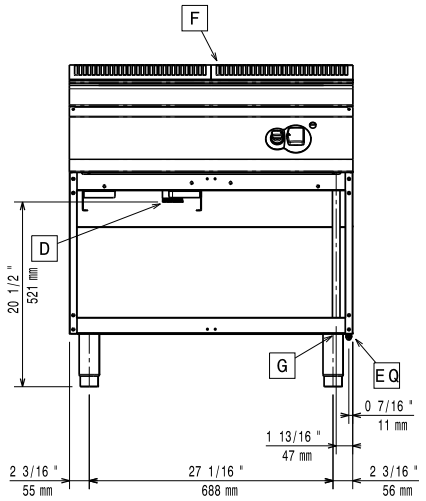

Alto

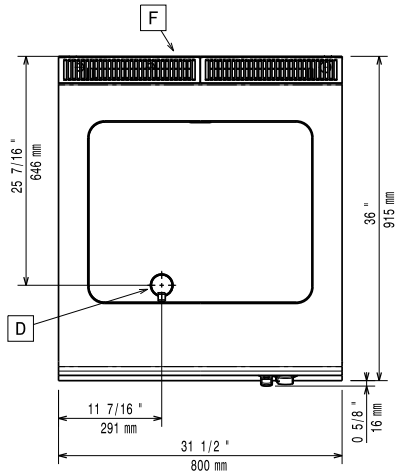

EQ = Vite Equipotenziale
F = Uscita fumi
G = Connessione gas
V = Prese d´aria

Lato

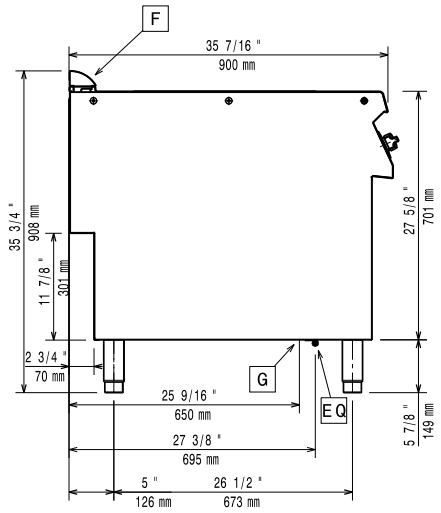

Gas

Potenza gas:	
392142 (Z9MFGHDI00)	47726 Btu/ora (14 kW)
[NOT TRANSLATED]	Gas naturale
Tipo di gas:	GPL;Gas metano
Connessione gas:	1/2"
Gas metano - Pressione:	17.4 mbar
Gas Gpl Pressione:	27.7 mbar

Informazioni chiave

Temperatura MIN:	100 °C
Temperatura MAX:	250 °C
Peso netto:	115 kg
Peso imballo:	99 kg
Altezza imballo:	1120 mm
Larghezza imballo:	1020 mm
Profondità imballo:	860 mm
Volume imballo:	0.98 m³

Se l'apparecchiatura viene montata vicino a apparecchi sensibili alla temperatura, uno spazio di sicurezza di circa 100 mm deve essere predisposto o prevista una qualche forma di isolamento termico.

L'azienda si riserva il diritto di apportare modifiche ai prodotti senza preavviso

Accessori inclusi

- 1 x Raschietto per fry top liscio e brasiera multifunzione — PNC 164255

Accessori opzionali

- Raschietto per fry top liscio e brasiera multifunzione — PNC 164255 ❑
- Kit per sigillatura giunzioni — PNC 206086 ❑
- Interruttore di tiraggio con diametro 150mm — PNC 206132 ❑
- Anello adattatore per convogliatore fumi, diam. 150mm — PNC 206133 ❑
- 4 ruote, 2 con freno (ordinare insieme al kit di installazione su ruote) — PNC 206135 ❑
- Kit piedini flangiati — PNC 206136 ❑
- Zoccolatura frontale per installazione su zoccolo in cemento, 800mm — PNC 206148 ❑
- Zoccolatura frontale per installazione su zoccolo in cemento, 1000mm — PNC 206150 ❑
- Zoccolatura frontale per installazione su zoccolo in cemento, 1200mm — PNC 206151 ❑
- Zoccolatura frontale per installazione su zoccolo in cemento, 1600mm — PNC 206152 ❑
- 2 zoccolature laterali per installazione su zoccolo in cemento — PNC 206157 ❑
- Corrimano laterale destro e sinistro — PNC 206165 ❑
- Corrimano frontale da 400mm — PNC 206166 ❑
- Corrimano frontale da 800mm — PNC 206167 ❑
- Zoccolatura frontale per elementi da 800mm — PNC 206176 ❑
- Zoccolatura frontale per elementi da 1000 mm — PNC 206177 ❑
- Zoccolatura frontale per elementi da 1200 mm — PNC 206178 ❑
- Zoccolatura frontale per elementi da 1600 mm — PNC 206179 ❑
- 2 zoccolature laterali — PNC 206180 ❑
- Kit pannelli di copertura vano tecnico per installazione singola — PNC 206181 ❑
- Piano porzionatore da 400 mm — PNC 206185 ❑
- Piano porzionatore da 800 mm — PNC 206186 ❑
- Corrimano frontale da 1200mm — PNC 206191 ❑
- Corrimano frontale da 1600mm — PNC 206192 ❑
- Kit pannelli per copertura per vano tecnico per installazione schiena contro schiena — PNC 206202 ❑
- 4 piedini per installazione su zoccolo in cemento (non adatti per la griglia monoblocco della 900) — PNC 206210 ❑
- Supporto centrale per installazione supporti con guide e cassetti (su basi 800/1200 mm) e portine (su basi da 1200 mm) — PNC 206245 ❑
- Convogliatore fumi scarico diam. 150mm per elementi da 1 modulo — PNC 206246 ❑
- Colonnina acqua orientabile con bracci rotanti (tubi di estensione non inclusi) — PNC 206289 ❑
- Alzatina per camino per elementi da 800mm — PNC 206304 ❑
- 2 pannelli copertura laterale (H=700 P=900) — PNC 206335 ❑
- Portina per base aperta — PNC 206342 ❑
- Kit installazione su ruote/a ponte - 800 mm — PNC 206367 ❑
- Griglia per camino per elementi da 400 mm — PNC 206400 ❑
- Coperchio per brasiera multifunzione da 22 lt — PNC 921690 ❑
- Regolatore di pressione per unità a gas — PNC 927225 ❑

L'azienda si riserva il diritto di apportare modifiche ai prodotti senza preavviso