ZANUSSI PROFESSIONAL

Lavaggio Stoviglie 140 cesti ora, elettrica, 2 velocità, circuito a pressione, singolo risciacquo, tende in PVC

ARTICOLO N° _____

MODELLO N° _____

NOME _____

SIS # _____

AIA # _____

Lavaggio Stoviglie

140 cesti ora, elettrica, 2 velocità, circuito a pressione, singolo risciacquo, tende in PVC

534318 (RTCS140ERB)	140 cesti ora, elettrica, 2 velocità, circuito a pressione, singolo risciacquo, tende in PVC,carico dx
534319 (RTCS140ELB)	140 cesti ora, elettrica, 2 velocità, circuito a pressione, singolo risciacquo, tende in PVC, carico sx

Descrizione

Articolo N° _____

Pannelli posteriore, laterali, filtri e bracci di lavaggio e di risciacquo in acciaio AISI 304. Vasca di lavaggio stampata (100 litri) per una pulizia più agevole. Tubi lavaggio in acciaio inox. Costruzione a doppia parete e porta controbilanciata. Boiler a pressione incorporato. Pompa di lavaggio con scarico automatico. Funzione automatica di attivazione/disattivazione al passaggio del cesto.Lavaggio e singolo risciacquo in un modulo compatto. 2 velocità variabili in utenza.Pannello di controllo elettronico con controllo autodiagnostico e predisposizione per sistema HACCP. Riscaldamento elettrico. Direzione di alimentazione da destra verso sinistra.Capacità oraria: prima velocità: 2520 piatti/140 cestelli; seconda velocità: 1620 piatti/90 cestelli

Caratteristiche e benefici

- Boiler incorporato per incrementare la temperatura dell'acqua di risciacquo finale.
- Boiler a pressione.
- Pompa di lavaggio da 1,5 kW
- Porte bilanciate di grandi dimensioni per ispezione e libero accesso a tutti i componenti attorno alla zona di lavaggio e risciacquo. Porte isolate con schiuma iniettata per una maggiore robustezza e per ridurre il rumore e le perdite di calore.
- Filtri di grandi dimensioni in pendenza verso la parte anteriore e una piccola finestra per la rimozione rapida. I filtri dispongono di fori più piccoli degli ugelli di lavaggio in modo da impedire che lo sporco di più grandi dimensioni possa entrare e bloccare il sistema di lavaggio.
- Bracci di lavaggio e risciacquo facilmente rimovibili per la pulizia.
- Vasca stampata con angoli arrotondati senza punti di saldatura, inclinata verso lo scarico per evitare accumuli di sporco e per un drenaggio veloce in pochi minuti per garanzia di tenuta stagna.
- Il ciclo di lavaggio viene effettuato con acqua di ricircolo ad una temperatura di 55-65 ° C, mentre il ciclo di risciacquo viene effettuato con acqua pulita proveniente dalla rete idrica, riscaldata max. a 80-90°C.
- Piedini regolabili per l'accesso alla pulizia sotto la macchina.
- Premere il pulsante del ciclo di auto pulizia della zona di lavaggio e risciacquo per facilitare la pulizia di "fine giornata".
- Vasca di lavaggio senza tubazioni interne e quindi senza parti nascoste e sporche.
- Pompe autosvuotanti per fornire la massima igiene in tutte le zone di lavaggio e risciacquo scaricando automaticamente l'acqua sporca con la semplice pressione di un pulsante.
- Struttura costituita da una struttura in solido tubo di 50x50 mm in acciaio inox per fornire robustezza e durata.
- Tutti i componenti principali realizzati in Acciaio Inox 304: serbatoi, pannelli frontali e laterali, lavaggio e risciacquo e capotta, porte, maniglia e sistema di scorrimento capotta.
- Avviamento e arresto della macchina solo in base alla presenza dei cestelli per ridurre il consumo di acqua e energia.
- Pannello di controllo elettronico dotato di ampio display per leggere le temperature di lavaggio e risciacquo.
- Macchina predisposta per il collegamento esterno ausiliario di detersivo brillantante.
- Certificazione di protezione: grado IPX5.
- Velocità nastro impostabile tramite il pannello di controllo da parte dell'operatore. 90 cestelli ora o 140 cestelli ora.
- Basso consumo di acqua. A 140 cestelli all'ora, la macchina utilizza solo 240 litri ora.

Approvazione: _____

ZANUSSI PROFESSIONAL

Lavaggio Stoviglie 140 cesti ora, elettrica, 2 velocità, circuito a pressione, singolo risciacquo, tende in PVC

Accessori opzionali

- Kit connessione tubi scarico per lavastoviglie a cesto trascinato — PNC 864150 ❑
- Kit di 12 tappi in acciaio per bracci di lavaggio lavastoviglie a cesto trascinato — PNC 864239 ❑
- Kit "salto in aria" per Lavastoviglie a cestro trascinato compatte. Include la pompa di risciacquo e il dispositivo "salto in aria". Trasforma il circuito di risciacquo a pressione in un circuito atmosferico — PNC 864309 ❑
- Zona di asciugatura elettrica per lavastoviglie a cesto trascinato compatta, dx>sx, 600 mm (solo per 534318) — PNC 864506 ❑
- Zona di asciugatura elettrica per lavastoviglie a cesto trascinato compatta, sx>dx, 600 mm (solo per 534319) — PNC 864507 ❑
- Tunnel di asciugatura elettrico per lavastoviglie a cesto trascinato compatta, dx>sx, 900 mm (solo per 534318) — PNC 864516 ❑
- Tunnel di asciugatura elettrico per lavastoviglie a cesto trascinato compatta, sx>dx, 900 mm (solo per 534319) — PNC 864517 ❑
- Tunnel di asciugatura elettrico per lavastoviglie a cesto trascinato compatta, dx>sx, 600 mm (solo per 534318) — PNC 864518 ❑
- Tunnel di asciugatura elettrico per lavastoviglie a cesto trascinato compatta, sx>dx, 600 mm (solo per 534319) — PNC 864519 ❑
- Tunnel di asciugatura elettrico per lavastoviglie a cesto trascinato compatta, dx>sx, ad angolo (solo per 534318) — PNC 864520 ❑
- Tunnel di asciugatura elettrico per lavastoviglie a cesto trascinato compatta, sx>dx, ad angolo (solo per 534319) — PNC 864521 ❑
- Cesto per 5 vassoi coibentati — PNC 867005 ❑
- SET 6 CESTI PER CESTO TRASCINATO 1 VASCA — PNC 867050 ❑
- SET 9 CESTI PER CESTO TRASCINATO 1 VASCA — PNC 867051 ❑

L'azienda si riserva il diritto di apportare modifiche ai prodotti senza preavviso

Lavaggio Stoviglie
140 cesti ora, elettrica, 2 velocità, circuito a pressione, singolo risciacquo, tende in PVC

Fronte

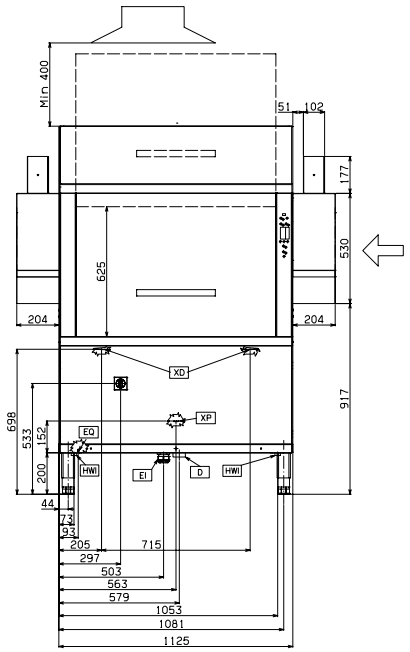

Alto

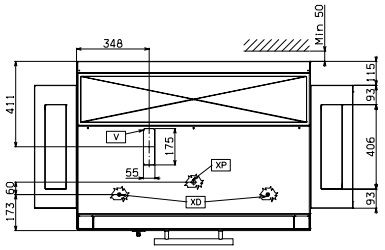

D	=	Scarico acqua
EI	=	Connessione elettrica
HWI	=	Attacco acqua calda
V	=	Prese d´aria

Lato

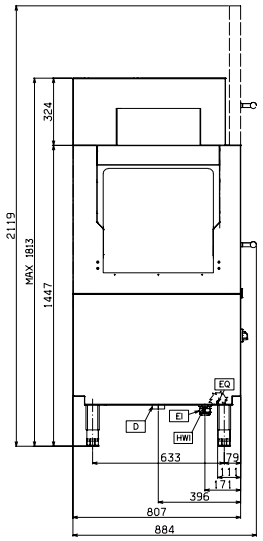

Elettrico

Tensione di alimentazione:	400 V/3N ph/50 Hz
Watt totali:	25.9 kW

Acqua

Consumo acqua calda: litri/ora:	240 litri/ora
Approvigionamento idrico - operazione:	
Acqua - riempimento vasca:	50 °C

Capacità

N° di giri	2
Capacità cestelli - 1°/2° velocità:	140/ora
Capacità piatti - 1°/2° velocità:	2520/ora

Informazioni chiave

Emissione aria	
1° temperatura di lavaggio:	55-65 °C
1° temperatura di lavaggio:	100 litri
Potenza pompa 1° ciclo di lavaggio	1.5 kW
Temperatura di risciacquo:	80-90 °C
Capacità boiler risciacquo:	12 litri
Potenza boiler risciacquo:	12 kW
Altezza con porta aperta:	2119 mm
Dimensioni esterne, altezza:	1771 mm
Dimensioni esterne, larghezza:	1125 mm
Dimensioni esterne, profondità:	884 mm
Peso netto:	508 kg
Peso imballo:	598 kg
Altezza imballo:	2060 mm
Larghezza imballo:	1890 mm
Profondità imballo:	1040 mm
Volume imballo:	4.05 m³

L'azienda si riserva il diritto di apportare modifiche ai prodotti senza preavviso