ZANUSSI PROFESSIONAL

Cottura modulare linea Compact Fry top a gas piastra liscia e rigata in acciaio dolce, top - 700 mm

ARTICOLO N° _____

MODELLO N° _____

NOME _____

SIS # _____

AIA # _____

Cottura modulare linea Compact

Fry top a gas piastra liscia e rigata in acciaio dolce, top - 700 mm

285767 (SRG710)	Fry top a gas piastra liscia e rigata in acciaio dolce, top

Descrizione

Articolo N° _____

Costruzione in acciaio AISI 304 con bordi arrotondati.
Alzatina paraspruzzi su tre lati.
Piastra in acciaio resistente agli stress termici, divisa in due zone a riscaldamento differenziato.
Drenaggio dei grassi anteriore e cassettino estraibile di raccolta.
Sitema di sicurezza a termocoppia, comando bruciatori con rubinetti di regolazione. Accensione piezoelettrica.

Approvazione: _____

Caratteristiche e benefici

- Apparecchiatura fornita per l'uso con gas naturale o GPL, ugelli forniti di serie.
- Protezione all'acqua IPX4.
- Raschietto con lame lisce o rigate fornito di serie.
- L'ampio foro di scarico sulla superficie di cottura permette di raccogliere i residui grassi all'interno di un contenitore (1.5 litri di capacità) posizionato sotto la superificie di cottura.
- Accensione piezoelettrica per una maggiore sicurezza.
- Regolazione precisa della potenza.
- Temperatura regolabile tra 200°C e 400°C
- L'unità può essere installata su basi aperte, supporti a ponte o a sbalzo.
- Contenitore raccolta grassi di grandi dimensioni disponibile come accessorio.
- Alzatina in acciaio inox posizionata nella parte posteriore ed ai lati della superificie di cottura. Alzatina facile da rimuovere per le operazioni di pulizia.

Costruzione

- Superficie di cottura in acciaio dolce per ottenere ottimi risultati di grigliatura.
- Superficie di cottura completamente liscia o 2/3 liscia e 1/3 rigata.
- I modelli hanno bordi laterali ad angolo retto per consentire giunture a livello tra le unità ed eliminare la possibilità di infiltrazioni.
- Piano di lavoro in acciaio inox realizzato in un unico pezzo di 1.5mm di spessore.
- Pannellatura esterna in acciaio inox con finitura Scotch Brite

Accessori opzionali

- Coppia profili di giunzione specifici per fry top — PNC 285799 ❑
- Raschiatore per fry top (liscio) — PNC 285800 ❑
- Anello per cuocere uova — PNC 285802 ❑

ZANUSSI PROFESSIONAL

Cottura modulare linea Compact Fry top a gas piastra liscia e rigata in acciaio dolce, top - 700 mm

Cottura modulare linea Compact
Fry top a gas piastra liscia e rigata
in acciaio dolce, top - 700 mm

Fronte

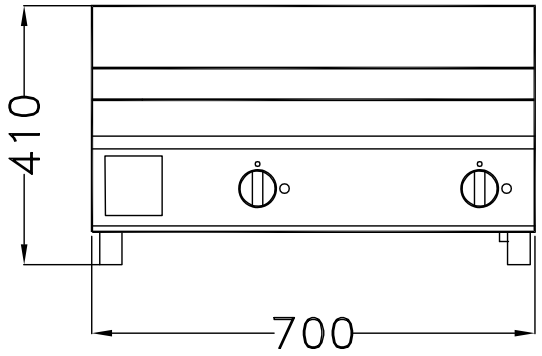

Alto

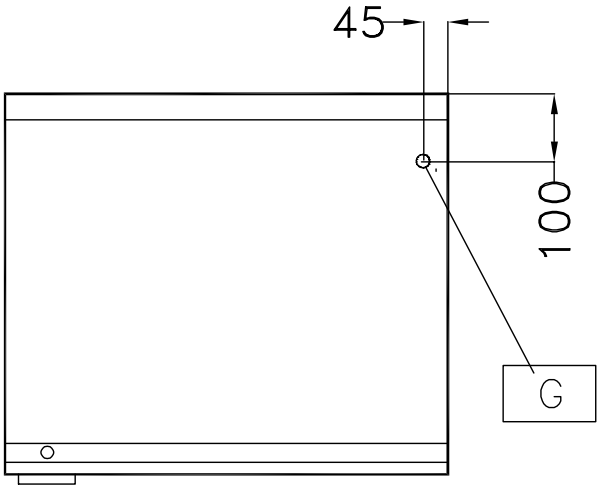

EQ = Vite Equipotenziale
F = Uscita fumi
G = Connessione gas

Lato

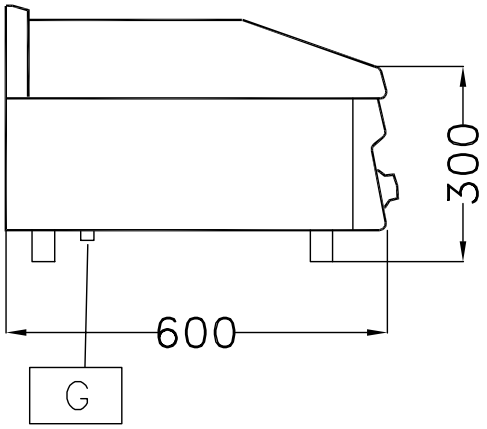

Informazioni chiave

Peso netto:	
285767 (SRG710)	51 kg
Peso imballo:	57 kg
Altezza imballo:	560 mm
Larghezza imballo:	760 mm
Profondità imballo:	700 mm
Volume imballo:	0.3 m³

Se l'apparecchiatura viene montata vicino a apparecchi sensibili alla temperatura, uno spazio di sicurezza di minimo 100 mm deve essere interposto o prevista una qualche forma di isolamento termico.

L'azienda si riserva il diritto di apportare modifiche ai prodotti senza preavviso