ZANUSSI PROFESSIONAL

Lavaggio Stoviglie Lavatazzine/bicchieri con addolcitore, 2 cicli, risciacquo freddo, 30 cesti/ora

ARTICOLO N° _____

MODELLO N° _____

NOME _____

SIS # _____

AIA # _____

Lavaggio Stoviglie

Lavatazzine/bicchieri con addolcitore, 2 cicli, risciacquo freddo, 30 cesti/ora

402001 (LB1WS) Lavatazzine/bicchieri con addolcitore, 2 cicli, risciacquo freddo, 30 cesti/ora

Descrizione

Articolo N° _____

Struttura portante, pannelli laterali e frontali, vasca, filtro vasca, bracci e ugelli di lavaggio e risciacquo in acciaio AISI 304.
Vasca e camera di lavaggio a doppia parete.
Circuiti di lavaggio e risciacquo superiore ed inferiore separati, con sistema rotante.
Boiler da 5 litri, temperatura di lavaggio 55/65°C.
Temperatura di risciacquo 80/90°C.con possibilità di risciacquo freddo.
Due cicli di lavaggio : durata 120 e 300 sec. Produttività 30 cesti/h.
N. 1 cesto per bicchieri h 100 mm più inserto piattini e posate, dosatore di brillantante e addolcitore forniti di serie.

Approvazione: _____

Caratteristiche e benefici

- Basso livello di rumorosità.
- Semplice accesso dalla parte anteriore.
- Pompa di risciacquo installabile in loco.
- Boiler incorporato per incrementare la temperatura dell'acqua di risciacquo finale.
- Pannello di controllo semplice
- 120/300 secondi per ciclo.
- Programma extra per il risciacquo a freddo dei bicchieri della birra e del vino previo sanitizzazione, per un utilizzo immediato..
- Dotata di addolcitore d'acqua per garantire ottimi risultati di lavaggio.

Costruzione

- Le macchine hanno superfici lisce per agevolare le operazioni di pulizia.
- Macchine completamente chiuse sul retro da un pannello.
- Vasca realizzata in un unico pezzo con angoli arrotondati.
- Elementi interni (bracci e filtro) facilmente estraibili.
- Costruzione a doppia parete.
- Bracci di lavaggio/risciacquo e ugelli in acciaio inox.
- Tutti i modelli in gamma sono rifiniti con materiali di elevata qualità per una maggiore durata
- Pannello frontale, struttura portante, vasca di lavaggio e risciacquo in acciaio inox AISI 304.
- Unità predisposta per pompa e dosatore brillantante.

Accessori inclusi

- 1 x Cesto per bicchieri con inserto piattini e posate h = 100 mm PNC 867055

Accessori opzionali

- Filtro vasca in acciaio inox per lavabicchieri PNC 864003 ❑
- Kit per misurare la durezza totale e parziale dell' acqua PNC 864050 ❑
- Kit pompa di aumento pressione acqua di risciacquo (per macchine ad una vasca con boiler a pressione) PNC 864051 ❑
- Contenitore per posate giallo PNC 864242 ❑
- Filtro per demineralizzazione totale PNC 864367 ❑
- Kit per riduzione pressione per lavatazzine/ bicchieri PNC 864461 ❑
- 4 contenitori in plastica per posate PNC 865574 ❑
- Griglia di copertura cesti per oggetti piccoli o leggeri PNC 867016 ❑
- Cesto per bicchieri h = 115 mm PNC 867033 ❑
- Cesto per bicchieri, a fondo piano, h = 100 mm PNC 867053 ❑
- Cesto per bicchieri, a fondo piano, h = 200 mm PNC 867054 ❑

ZANUSSI PROFESSIONAL

Lavatazzine/bicchieri con addolcitore, 2 cicli, risciacquo freddo, 30 cesti/ora

Lavaggio Stoviglie

Zanussi Professional
www.zanussiprofessional.it
zanussiprofessional@electrolux.it

- Cesto per bicchieri con inserto piattini e posate h = 100 mm — PNC 867055 ❑
- Cesto per bicchieri con fondo inclinato - capacità: 16 bicchieri h = 200 mm — PNC 867056 ❑
- Cesto tondo con telaio quadro — PNC 867057 ❑
- Inserto per bicchieri «flute» — PNC 867058 ❑
- Inserto per 14 piattini — PNC 867060 ❑
- Inserto inclinato per tazze — PNC 867061 ❑

L'azienda si riserva il diritto di apportare modifiche ai prodotti senza preavviso

Lavaggio Stoviglie
Lavatazzine/bicchieri con addolcitore, 2 cicli, risciacquo freddo, 30 cesti/ora

Fronte

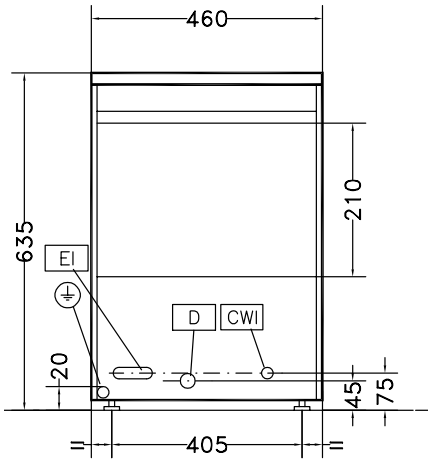

Alto

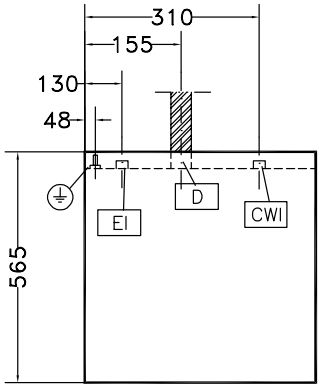

CWI1 = Attacco acqua fredda
D = Scarico acqua
EI = Connessione elettrica
V = Prese d´aria
WI = Ingresso acqua
XD = Connessione detergente
XR = Collegamento brillantante

Lato

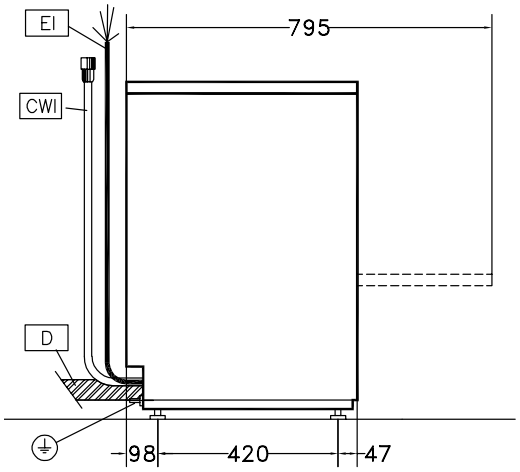

Elettrico

Tensione di alimentazione:	
402001 (LB1WS)	230 V/1N ph/50 Hz
Watt totali:	3.3 kW
Elementi riscaldanti boiler:	3 kW
Elementi riscaldanti vasca:	0.8 kW
Dimensioni pompa di lavaggio:	0.3 kW

Acqua

Pressione, bar min/max:	1.8-3 bar
Temperatura acqua di alimentazione:	10 °C
Durata cicli (secondi):	120/300
Capacità boiler (lt):	5
Dimensioni tubatura ingresso acqua:	G 3/4"
Temperatura ciclo di lavaggio:	55-65 °C
Capacità vasca (lt):	6
Durata ciclo di risciacquo a freddo:	10 sec.
Durata ciclo di risciacquo a freddo:	10 °C
Consumo acqua ciclo di risciacquo a caldo:	2 l/ciclo
Durata ciclo di risciacquo con acqua calda (sec.):	16
Temperatura ciclo di risciacquo con acqua calda:	80-90 °C
Consumo ciclo di risciacquo con acqua calda (lt):	2.3

Informazioni chiave

Dimensioni esterne, altezza:	635 mm
Dimensioni esterne, larghezza:	460 mm
Dimensioni esterne, profondità:	565 mm
Peso netto:	34 kg
Peso imballo:	40 kg
Altezza imballo:	800 mm
Larghezza imballo:	520 mm
Profondità imballo:	660 mm
Volume imballo:	0.27 m³
Livello di rumorosità:	<61 dBA
Numero cicli - sec.:	2 (120/300)
Capacità cestello	30/ora
Dimensioni cella - larghezza	400 mm
Dimensioni cella - profondità	400 mm
Dimensioni cella - altezza	210 mm

L'azienda si riserva il diritto di apportare modifiche ai prodotti senza preavviso