ZANUSSI PROFESSIONAL

Preparazione Statica Lavamani armadiato con comando a pedale

ARTICOLO N° _____

MODELLO N° _____

NOME _____

SIS # _____

AIA # _____

Preparazione Statica

Lavamani armadiato con comando a pedale

154001 (HWSF45)	Lavamani armadiato, comando a pedale, una vasca da 340x370 mm, erogatore acqua da 1/2"

Descrizione

Articolo N° _____

Costruito interamente in acciaio inox AISI 304.
Alzatina posteriore interamente raggiata. Comando a pedale in acciaio.
Vano con portina a battente.Vasca da mm 340 x 365 x 155 mm con rubinetto completo di canna e foro di scarico.

Approvazione: _____

Caratteristiche e benefici

- Modello conforme alle norme igieniche internazionali sulla pulibilità.
- Facile da pulire grazie alla vasca con spigoli arrotondati.
- I lavamani possono essere dotati di una parete attrezzata con distributore carta e sapone (in optional).
- Dotata di pedale per l'apertura del coperchio.

Costruzione

- Gruppo erogatore acqua diametro 1/2'' e piletta di scarico forniti di serie.
- Costruito interamente in acciaio inox 18/10.
- Vasca stampata insonorizzata con angoli arrotondati in acciaio inox e bordino arrotondato antigocciolamento.
- Alzatina posteriore 30 mm in altezza e 1,5 mm di spessore.
- Sifone compreso nella fornitura.
- Equipaggiato con comando a pedale in acciaio inox (non sporgente).

Accessori opzionali

- Sanitizzatore coltelli a parete — PNC 850404 ❑
- Parete per lavamani in acciaio, attrezzata con distributore carta e sapone — PNC 850406 ❑

ZANUSSI PROFESSIONAL

Preparazione Statica Lavamani armadiato con comando a pedale

Preparazione Statica Lavamani armadiato con comando a pedale

Fronte

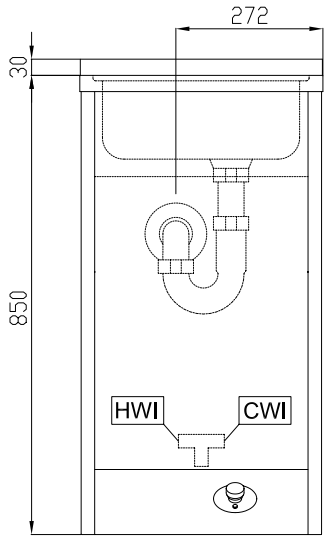

Alto

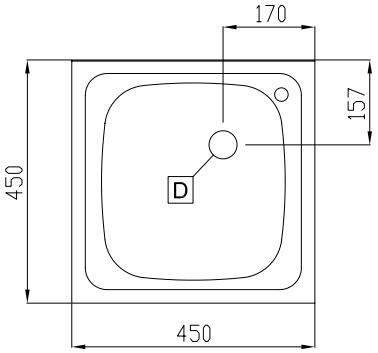

CWI1 = Attacco acqua fredda
D = Scarico acqua
HWI = Attacco acqua calda

Lato

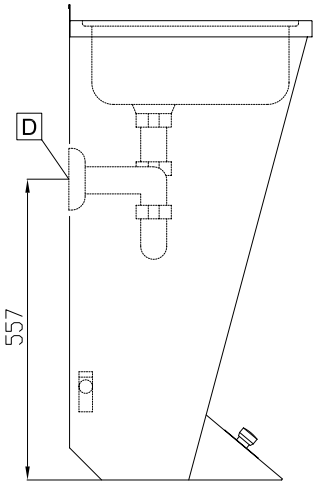

Acqua

Dimensioni foro di scarico acqua di scolo:	
154001 (HWSF45)	1"1/2
Dimensioni tubatura di entrata acqua calda:	1/2"
Dimensioni tubatura di entrata acqua fredda:	1/2"

Informazioni chiave

Dimensioni esterne, altezza:	850 mm
Dimensioni esterne, larghezza:	450 mm
Dimensioni esterne, profondità:	450 mm
Dimensione alzatina, altezza:	30 mm
Dimensione alzatina, profondità:	1.5 mm
Dimensione alzatina, raggio:	90°
Numero di ciotole	1
Dimensione ciotole	340x365xH155
Spessore piano di lavoro:	30 mm
Peso netto:	18 kg

L'azienda si riserva il diritto di apportare modifiche ai prodotti senza preavviso