ZANUSSI PROFESSIONAL

ARTICOLO N° _____

MODELLO N° _____

NOME _____

SIS # _____

AIA # _____

Lavaggio Stoviglie
Lavastoviglie a capottina con pompa di scarico, dosatore detergente e addolcitore in continuo

Lavaggio Stoviglie

Lavastoviglie a capottina con pompa di scarico, dosatore detergente e addolcitore in continuo

505072 (NHT8WSG)	Lavastoviglie a capottina con parete singola,addolcitore acqua continuo,dosatore detergente e brillantante incorporati, con pompa di scario, 80 cesti/ora

Descrizione

Articolo N° _____

Struttura in acciaio inox AISI 304, compresi pannelli, vasca di lavaggio, filtro vasca, bracci di lavaggio e di risciacquo. Sollevamento manuale della capotta. Utilizza solo 2 litri di acqua pulita ogni ciclo di risciacquo. Il boiler atmosferico e la pompa di risciacquo assicurano una pressione e una temperatura dell'acqua di risciacquo (84°C) costanti, indipendenentemente dalla pressione dell'acqua di rete (min. 0.5 bar). Prestazioni di lavaggio garantite da una potente pompa di lavaggio e dai bracci di lavaggio inclinati. Per installazione in linea e ad angolo. Montata su piedini regolabili in altezza. Produttività oraria: 1440 piatti/80 cesti.

Fornita con dosatore detergente, dosatore brillantante, pompa di scarico e addolcitore acqua in continuo. In dotazione: 1 contenitore per posate e un cesto per piatti.

Approvazione: _____

Caratteristiche e benefici

- Sono richiesti solo 2 litri di acqua per ciclo di risciacquo riducendo il consumo energetico, di acqua, detergente e brillantante.
- Il boiler atmosferico è dimensionato per portare l'acqua in ingresso a un minimo di 84°C per garantire la sanitizzazione durante il risciacquo. Nessun boiler aggiuntivo è richiesto. La temperatura costante di 84°C è mantenuta indipendentemente dalla pressione dell'acqua di rete.
- Unica combinazione di temperatura garantisce temperature di risciacquo necessari per il lavaggio e risciacquo finale.
- Funzione "Soft Start" offre una protezione supplementare per gli oggetti più delicati.
- Bracci di lavaggio inclinati per evitare che il detergente cada sui piatti puliti dopo la fase di risciacquo, garantendo così risultati di lavaggio ottimali.
- Il ciclo può essere interrotto in qualsiasi momento sollevando la cappotta.
- Ciclo automatico di auto pulizia e scarico verticale alla pompa e al boiler per evitare la proliferazione batterica.
- Ciclo automatico di auto pulizia e scarico verticale alla pompa e al boiler per evitare la proliferazione batterica
- Caricamento automatico del detersivo e del brillantante per garantire un risultato perfetto e diminuire le attività di manutenzione ordinaria.
- Possibilità di modificare la potenza totale installata facilmente e direttamente dal pannello di controllo.
- Collegamento elettrico trifase, commutabile in loco 230V / 50Hz 1N o 230/3
- Grado di protezione all'acqua IPX25.
- Addolcitore continuo (CWS) per garantire che il 100% dell'acqua in ingresso venga addolcita fornendo così risultati di lavaggio ottimali.
- Rigenerazione automatica (CWS) durante il ciclo di lavaggio, in base al consumo di acqua, senza interruzioni dei cicli di lavaggio.
- Sanitizzazione NSF/ANSI 3 approvata in conformità alla norma DIN 10512.
- Capacità massima oraria 80 cesti oppure 1.440 piatti (modalità ad alta produttività). Premendo un pulsante è possibile impostare la modalità NSF/ANSI 3 con capacità oraria 63 cesti oppure 1.134 piatti.
- 45/84/150 secondi per ciclo (modalità ad alta produttività); 57/84/150 secondi per ciclo (modalità NSF/ANSI 3).

Costruzione

- Robusta struttura in acciaio inox. Pannelli interni ed esterni interamente in acciaio inox AISI 304
- Vasca stampata sulla parte frontale per facilitare le operazioni di pulizia.
- La capottina è supportata da molle per garantire un movimento regolare e la sicurezza dell'operatore.
- Ugelli di lavaggio e risciacquo in acciaio inox AISI 304 progettati per una maggiore efficienza dei risultati di lavaggio.
- Bracci superiore e inferiore di lavaggio e risciacquo in acciaio inox AISI 304 smontabili per facilitare le operazioni di pulizia.
- Predisposizione al collegamento HACCP e al sistema di controllo e ottimizzazione dei consumi elettrici.
- Elemento di protezione dal surriscaldamento e mancanza di acqua.

ZANUSSI PROFESSIONAL

Lavaggio Stoviglie
Lavastoviglie a capottina con pompa di scarico, dosatore detergente e addolcitore in continuo

- L'apparecchiatura è fornita con pompa di scarico dosatore detergente e brillantante

Accessori inclusi

• 1 x Contenitore per posate giallo	PNC 864242
• 1 x Cesto per 18 piatti piani o 27 piattini	PNC 867002

Accessori opzionali

• Set 8 contenitori in plastica per posate	PNC 780068 ❑
• Kit HACCP per lavastoviglie capottina a parete singola	PNC 864006 ❑
• Kit tubo ingresso acqua in inox	PNC 864016 ❑
• Kit per misurare la durezza totale e parziale dell' acqua	PNC 864050 ❑
• Contenitore per posate giallo	PNC 864242 ❑
• Kit sistema di filtraggio avanzato per lavastoviglie capottina a parete singola	PNC 864329 ❑
• Filtro per demineralizzazione totale	PNC 864367 ❑
• Pannello di controllo frontale per lavastoviglie a capottina a parete singola	PNC 864374 ❑
• Kit per riduzione pressione per lavatazzine/ bicchieri	PNC 864461 ❑
• Kit composto da ganci di supporto per il lavaggio dei cestelli della friggitrice	PNC 864463 ❑
• Kit di connessione maniglione capotta per l'installazione di due lavastovigie a capottina manuali affiancate	PNC 865264 ❑
• 4 contenitori in plastica per posate	PNC 865574 ❑
• Cesto per 7 vassoi mm 530x370	PNC 866743 ❑
• Cesto per 12 piatti fondi o coppette	PNC 867000 ❑
• Cesto per 18 piatti piani o 27 piattini	PNC 867002 ❑
• Cesto per 48 tazzine o 24 tazze	PNC 867007 ❑
• Cesto per posate sfuse (capacita' 100pezzi)	PNC 867009 ❑
• Griglia di copertura cesti per oggetti piccoli o leggeri	PNC 867016 ❑
• Cesto per 25 bicchieri h max 120 mm	PNC 867021 ❑
• Cesto per 16 bicchieri h max 70 mm	PNC 867023 ❑
• Cesto semi professionale	PNC 867024 ❑
• Cesto per 16 bicchieri h max 220 mm	PNC 867040 ❑

L'azienda si riserva il diritto di apportare modifiche ai prodotti senza preavviso

Lavaggio Stoviglie
Lavastoviglie a capottina con pompa di scarico, dosatore detergente e addolcitore in continuo

Fronte

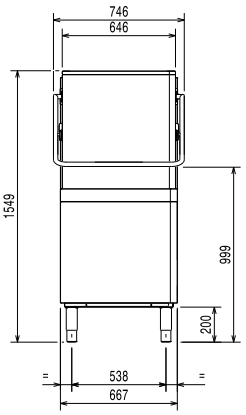

Alto

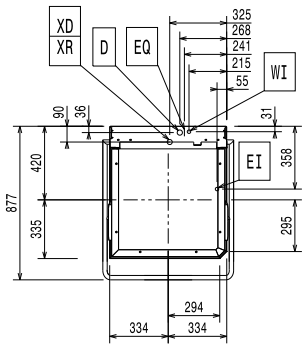

CWI1

	=	Attacco acqua fredda	**XI**	=	Ingresso prodotti chimici
D	=	Scarico acqua	**XR**	=	Collegamento brillantante
EI	=	Connessione elettrica			
HWI	=	Attacco acqua calda			
V	=	Prese d´aria			
WI	=	Ingresso acqua			
XD	=	Connessione detergente			

Lato

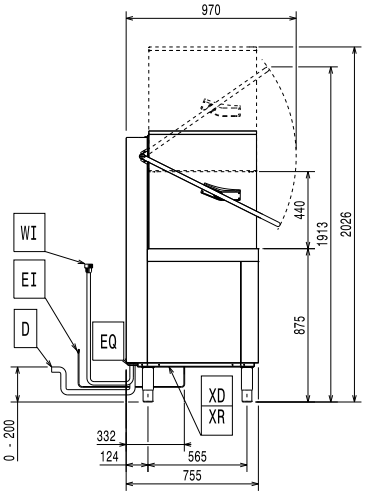

Elettrico

Tensione di alimentazione:	
505072 (NHT8WSG)	400 V/3N ph/50 Hz
Convertibile in:	230V 1N~; 230V 3~
Potenza standard installata:*	9.9 kW
Potenza installata riducibile:*	6.9 kW
Potenza boiler:*	9 kW
Boiler riducibile a:*	6 kW
Elementi riscaldanti vasca:	3 kW
Dimensioni pompa di lavaggio:	0.8 kW

Acqua

Temperatura acqua di alimentazione:	10-65 °C
Pressione acqua di alimentazione:	0.5 - 7 bar
Consumo acqua per ciclo (litri):	2
Capacità boiler (lt):	12
Capacità vasca (lt):	24
Dimensioni tubatura di scarico:	20.5 mm
Dimensioni tubatura ingresso acqua:	G 3/4"

Informazioni chiave

Nr. di cicli:	3
Durata ciclo - Alta produttività:*	45/84/150 sec.
Durata ciclo - ETL Sanitizzazione:*	57/84/150 sec.
Cesti ora - Alta produttività:*	80
Cesti ora - ETL Sanitizzazione:*	63
Piatti ora - Alta produttività:*	1440
Piatti ora - ETL Sanitizzazione:*	1134
Temperatura lavaggio - Alta produttività:	55-65 °C
Temperatura lavaggio - ETL Sanitizzazione:	75 °C
Temperatura di risciacquo (MIN):	84 °C
Peso netto:	106 kg
Peso imballo:	118 kg
Volume imballo:	1.23 m³
Dimensioni imballo (LxPxH):	870x720x1630 mm
Livello di rumorosità:	<68 dBA

*Secondo lo standard di mercato, la produttività viene dichiarata a una temperatura di ingresso dell'acqua di 50°C. Se l'acqua viene fornita a 65°C, la potenza può essere ridotta a 3 kW senza alcuna perdita di produttività.

NOTA:
Se la temperatura dell'acqua di rete è inferiore a 50°C, è necessario fornire una maggiore potenza per mantenere la produttività.

L'azienda si riserva il diritto di apportare modifiche ai prodotti senza preavviso