ARTICOLO N° _____

MODELLO N° _____

NOME _____

SIS # _____

AIA # _____

Plug In
Induzione da banco, due zone, versione orizzontale

Plug In

Induzione da banco, due zone, versione orizzontale

604007 (ZDZC2CE)	Induzione da banco, due zone, versione orizzontale

Descrizione

Articolo N° _____

Apparecchiatura da banco, modello orizzontale. Costruzione robusta in acciaio inox AISI 304. Superficie di cottura ermetica in vetroceramica resistente, spessore 4 mm. Due zone indipendenti di cottura ad induzione (1.8 kW ciascuna). Rilevamento automatico di "presenza pentola" che attiva la trasmissione di energia solo quando la pentola è a contatto con la superficie di cottura. Adatta per utilizzo con pentole specifiche per induzione (fondo ferromagnetico). Rapido trasferimento del calore direttamente alla pentola senza dispersione del calore nell'ambiente. Pannello comandi con pulsanti a sfioramento e indicatore digitale del livello di potenza. 4 piedini regolabili. Protezione all'acqua IP24.
In dotazione cavo e spina.

Approvazione: _____

Caratteristiche e benefici

- Piano di lavoro con 2 zone di cottura poste in orizzontale.
- Costruzione robusta in acciaio inox AISI 304.
- Superficie di cottura ermetica in vetroceramica resistente, spessore 4 mm.
- Due zone indipendenti di cottura a induzione con pannello di controllo a sfioramento.
- Indicatore digitale del livello di potenza.
- Rilevamento automatico di "presenza pentola" che attiva la trasmissione di energia solo quando la pentola è a contatto con la superficie di cottura.
- Rapido trasferimento del calore direttamente alla pentola, senza dispersione del calore nell'ambiente.
- Protezione all'acqua IP24
- Cavo e spina inclusi.
- 4 piedini regolabili.
- Adatto per pentole e padelle con diametro di 140-250mm.

Accessori opzionali

- Pentola in acciaio inox con manico in acciaio inox adatta per induzione ed altre fonti di calore, diam. 200mm — PNC 653596 ❑
- Pentola in alluminio con manico in acciaio inox adatta per induzione ed altre fonti di calore, diam. 240mm — PNC 653597 ❑
- Pentola in alluminio con manico in acciaio inox adatta per induzione ed altre fonti di calore, diam. 280mm — PNC 653598 ❑
- Piastra universale liscia per cotture su induzione — PNC 653617 ❑
- Piastra universale rigata per cotture su induzione — PNC 653618 ❑

Plug In
Induzione da banco, due zone, versione orizzontale

Fronte

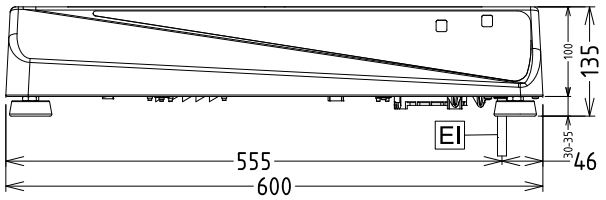

Alto

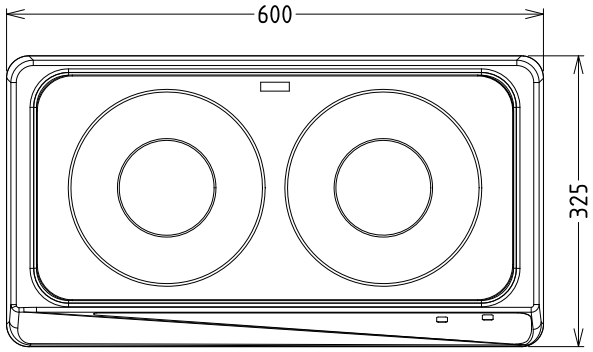

EI = Connessione elettrica

Lato

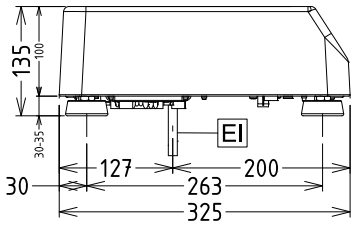

Elettrico

Tensione di alimentazione:	
604007 (ZDZC2CE)	230 V/1N ph/50/60 Hz
Watt totali:	3.6 kW
Alimentazione minima Ampere:	16A

Informazioni chiave

Potenza piastre frontali:	1.8 - 1.8 kW
Dimensioni piastre frontali:	Ø 180 Ø 180
Dimensioni esterne, altezza:	135 mm
Dimensioni esterne, larghezza:	600 mm
Dimensioni esterne, profondità:	325 mm
Peso netto:	12 kg
Spina:	1 fase: Schuko; 3 fase: CEE

Se l'apparecchiatura viene montata vicino a apparecchi sensibili alla temperatura, uno spazio di sicurezza di minimo 100 mm deve essere interposto o prevista una qualche forma di isolamento termico.

L'azienda si riserva il diritto di apportare modifiche ai prodotti senza preavviso