ZANUSSI PROFESSIONAL

Lavaggio Stoviglie Lavatazzine/bicchieri doppia parete, pompa di scarico e dosat. det. 1 ciclo - 30 cesti/ora

ARTICOLO N° _____

MODELLO N° _____

NOME _____

SIS # _____

AIA # _____

Lavaggio Stoviglie

Lavatazzine/bicchieri doppia parete, pompa di scarico e dosat. det. 1 ciclo - 30 cesti/ora

402119 (ZGWSIG)	Lavatazzine/bicchieri per bar, serie S, doppia parete, con pompa di scarico e dosatore detergente, 1 ciclo, 30 cesti/ora

Descrizione

Articolo N° _____

Pannello frontale, vasca di lavaggio, bracci di lavaggio e risciacquo in acciaio inox AISI 304.
Porta a doppia parete controbilanciata. Bracci di lavaggio e risciacquo rotanti, superiori e inferiori. Circuiti separati di lavaggio e risciacquo. Boiler incorporati da 5 litri , temperatura di lavaggio 55/65°C e temperatura di risciacquo caldo 80/90°C. Un ciclo di lavaggio: 120 secondi.
Capacità oraria: 30 cesti. Dosatore brillantante, dosatore detergente e pompa di scarico.
In dotazione: 1 cesto per bicchieri e 1 contenitore per posate.

Approvazione: _____

Caratteristiche e benefici

- Facilità di accesso ai principali componenti interni dal pannello frontale.
- Boiler a pressione dimensionato per garantire la temperatura minima di risciacquo di 82°C. Non è richiesta alcuna pressione della rete idrica esterna.
- Sistema di lavaggio a doppi bracci rotanti (superiore e inferiore). La pompa di lavaggio ad alta potenza e la vasca di grande capacità garantiscono un lavaggio professionale.
- Capacità massima di lavaggio 30 cesti/ora.
- 120 secondi per ciclo.
- Pannello di controllo semplice
- Porta controbilanciata a doppia parete in acciaio inox con maniglia completamente priva di spigoli taglienti.
- Vasca stampata con angoli arrotondati senza punti di saldatura, inclinata verso lo scarico per evitare accumuli di sporco e per un drenaggio veloce in pochi minuti per garanzia di tenuta stagna.
- Fornita con cavo elettrico monofase e spina Schuko per un'installazione facile e veloce.

Costruzione

- Unità predisposta per pompa e dosatore brillantante.
- Doppia parete in acciaio inox di alta qualità, a garanzia di lunga durata e riduzione della rumorosità.
- Dotato di pompa di scarico per un montaggio facile e veloce senza aprire la macchina.
- Erogatore di detergente per una facile connessione alla alimentazione esterna del detergente.
- Alimentazione elettrica solo con mono fase 230V
- I componenti interni (bracci e filtri) sono facilmente estraibili
- Macchine completamente chiuse sul retro da un pannello.

ZANUSSI PROFESSIONAL

Lavaggio Stoviglie Lavatazzine/bicchieri doppia parete, pompa di scarico e dosat. det. 1 ciclo - 30 cesti/ora

Lavaggio Stoviglie
Lavatazzine/bicchieri doppia parete, pompa di scarico e dosat. det. 1 ciclo - 30 cesti/ora

Fronte

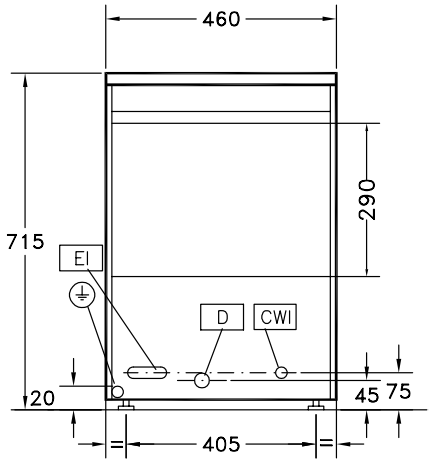

Alto

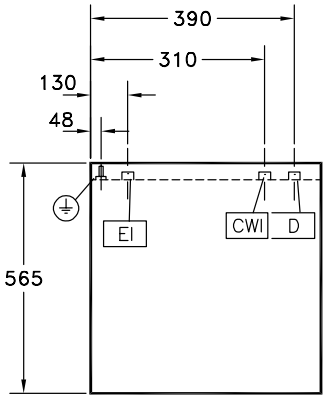

CWI1 = Attacco acqua fredda
D = Scarico acqua
EI = Connessione elettrica
EO = Presea elettrica
V = Prese d´aria
WI = Ingresso acqua
XD = Connessione detergente
XR = Collegamento brillantante

Lato

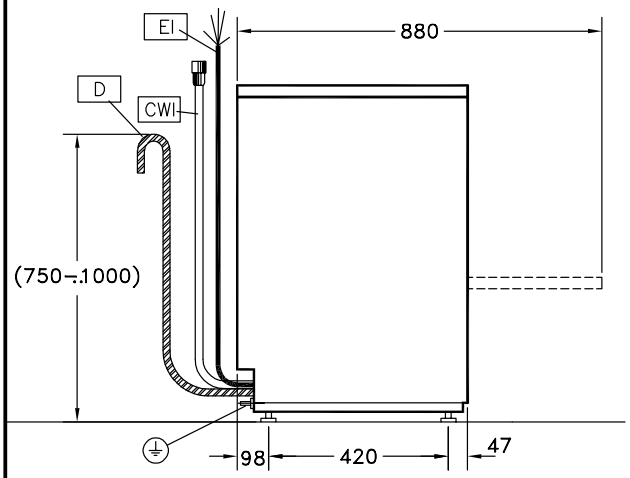

Elettrico

Tensione di alimentazione:	
402119 (ZGWSIG)	230 V/1N ph/50 Hz
Watt totali:	2.3 kW
Elementi riscaldanti boiler:	2 kW
Elementi riscaldanti vasca:	0.8 kW
Dimensioni pompa di lavaggio:	0.3 kW

Acqua

Pressione, bar min/max:	1.8-3 bar
Temperatura acqua di alimentazione:	10 °C
Capacità boiler (lt):	5
Dimensioni tubatura di scarico:	27mm
Dimensioni tubatura ingresso acqua:	G 3/4"
Temperatura ciclo di lavaggio:	55-65 °C
Capacità vasca (lt):	6
Temperatura ciclo di risciacquo con acqua calda:	80-90 °C
Consumo ciclo di risciacquo con acqua calda (lt):	2.3

Informazioni chiave

Cestelli/ora:	30
Dimensioni esterne, altezza:	715 mm
Dimensioni esterne, larghezza:	460 mm
Dimensioni esterne, profondità:	565 mm
Peso netto:	37 kg
Peso imballo:	42 kg
Altezza imballo:	900 mm
Larghezza imballo:	620 mm
Profondità imballo:	500 mm
Volume imballo:	0.28 m³
Livello di rumorosità:	<61 dBA
Numero cicli - sec.:	1 (120)
Dimensioni cella - larghezza	400 mm
Dimensioni cella - profondità	400 mm
Dimensioni cella - altezza	290 mm

L'azienda si riserva il diritto di apportare modifiche ai prodotti senza preavviso

Accessori inclusi

• 1 x Cesto quadrato per bicchieri 400x400x150mm	PNC 864470

Accessori opzionali

• Filtro vasca in acciaio inox per lavabicchieri	PNC 864003 ❑
• Filtro per demineralizzazione parziale	PNC 864017 ❑
• Kit per misurare la durezza totale e parziale dell' acqua	PNC 864050 ❑
• Kit pompa di aumento pressione acqua di risciacquo (per macchine ad una vasca con boiler a pressione)	PNC 864051 ❑
• Contenitore per posate giallo	PNC 864242 ❑
• Filtro per demineralizzazione totale	PNC 864367 ❑
• Kit per riduzione pressione per lavatazzine/ bicchieri	PNC 864461 ❑
• 4 contenitori in plastica per posate	PNC 865574 ❑
• Griglia di copertura cesti per oggetti piccoli o leggeri	PNC 867016 ❑
• Cesto per bicchieri h = 115 mm	PNC 867033 ❑
• Cesto quadro per bicchieri - 400x400x150 mm	PNC 867038 ❑
• Cesto per piatti (solo per LB 2) Capacità: 16 piatti con diametro 190 mm 8 piatti con diametro 240 mm	PNC 867052 ❑
• Cesto per bicchieri, a fondo piano, h = 100 mm	PNC 867053 ❑
• Cesto per bicchieri, a fondo piano, h = 200 mm	PNC 867054 ❑
• Cesto per bicchieri con inserto piattini e posate h = 100 mm	PNC 867055 ❑
• Cesto per bicchieri con fondo inclinato - capacità: 16 bicchieri h = 200 mm	PNC 867056 ❑
• Cesto tondo con telaio quadro	PNC 867057 ❑
• Inserto per bicchieri «flute»	PNC 867058 ❑
• Inserto per 14 piattini	PNC 867060 ❑
• Inserto inclinato per tazze	PNC 867061 ❑
• Inserto per 7 piatti per diametro 240 mm	PNC 867062 ❑
• Cesto quadro per bicchieri, 400x400x150mm	PNC 867067 ❑

L'azienda si riserva il diritto di apportare modifiche ai prodotti senza preavviso