ARTICOLO N° _____

MODELLO N° _____

NOME _____

SIS # _____

AIA # _____

Movimentazione Stoviglie Trasportatore a corde: curva a 90 gradi con gambe

Movimentazione Stoviglie

Trasportatore a corde: curva a 90 gradi con gambe

865184 (HSCT90CCT)	Trasportatore a corde: curva a 90 gradi con gambe

Caratteristiche e benefici

- La gamma permette un elevato numero di combinazioni.
- A parete su richiesta.
- Possibilità di installare pulsanti di emergenza remoti di facile accesso.
- Sistema certificato anti-bloccaggio dei vassoi.
- Altri angoli disponibili su richiesta.
- Nessun problema di intasamento dei vassoi in curva, grazie ad un dispositivo in grado di aumentare la velocità della corda esterna.

Costruzione

- Per i vassoi fino a 375x530 mm.
- Tutte le superfici lisce con finitura lucida.
- Profilo con doppia piegatura per eliminare spigoli vivi.
- Realizzata in acciaio inox AISI 304, spessore 1,5 mm.
- Gambe tubolari quadrate in acciaio inox 40x40 mm.
- Corda in poliuretano rinforzato, larga 15 mm per facilitare lo scorrimento cesti e la pulizia.
- Struttura free-standing (consegnata con gambe - 40x40 mm).
- Base del piana in acciaio inox per facilitare le operazioni di pulizia.

Accessori opzionali

- Interruttore emergenza trasportatore a corde — PNC 865141 ❑
- Kit per saldare le corde — PNC 865143 ❑

Approvazione: _____

Movimentazione Stoviglie
Trasportatore a corde: curva a 90 gradi con gambe

Movimentazione Stoviglie
Trasportatore a corde: curva a 90 gradi con gambe

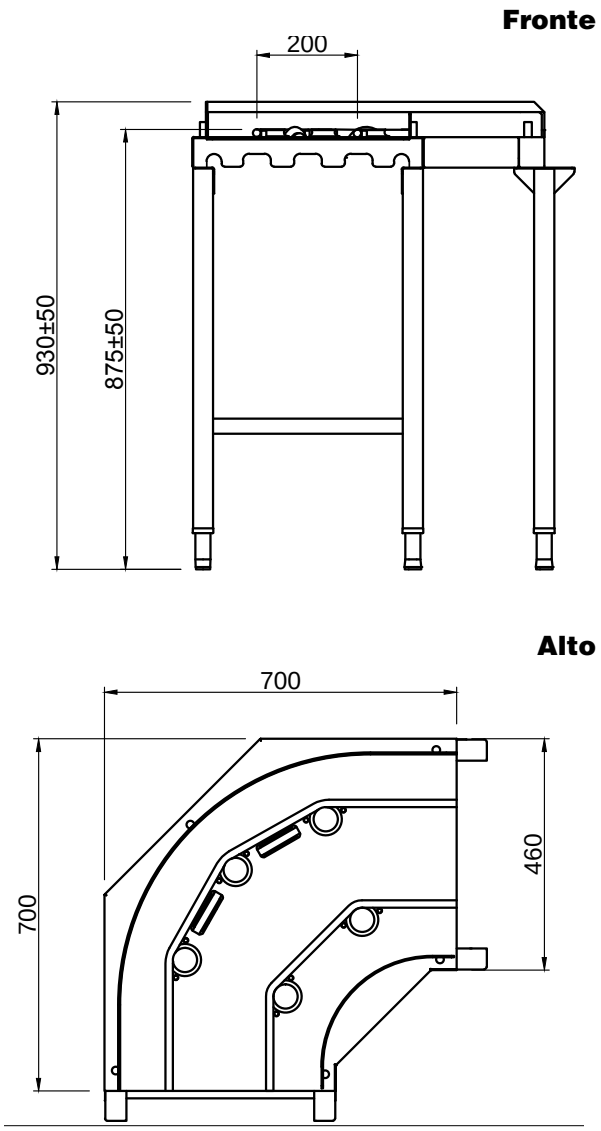

EO = Presea elettrica
V = Prese d´aria

Informazioni chiave

Dimensioni esterne, altezza:	
865184 (HSCT90CCT)	910 mm
Dimensioni esterne, larghezza:	700 mm
Dimensioni esterne, profondità:	700 mm
Peso netto:	28 kg
Materiale vasca	AISI 304 - EN 1.4301

L'azienda si riserva il diritto di apportare modifiche ai prodotti senza preavviso