ZANUSSI PROFESSIONAL

Lavaggio Stoviglie
Lavastoviglie sottotavolo 540 piatti/ ora, parete singola, con addolcitore, dosatore brillantante, po

ARTICOLO N° _____

MODELLO N° _____

NOME _____

SIS # _____

AIA # _____

Lavaggio Stoviglie

Lavastoviglie sottotavolo 540 piatti/ora, parete singola, con addolcitore, dosatore brillantante, po

400148 (NUC3DDWS)	Lavastoviglie sottotavolo 540 piatti/ora, parete singola, con addolcitore, dosatore brillantante, pompa di scarico, dosatore detergente e boiler atmosferico (4,5 kW)

Descrizione

Articolo N° _____

Pannello frontale e laterali, porta, pannello di controllo e vasca di lavaggio in acciaio AISI 304.Porta a doppia parete.Vasca stampata con angoli arrotondati.Bracci e ugelli di lavaggio in polipropilene, facilmente rimovibili.2 cicli di lavaggio 120/180 secondi.Avvio soft della pompa di lavaggio per evitare la rottura accidentale di piatti/bicchieri.Sistema di lavaggio con bracci di lavaggio rotanti, pompa di lavaggio ad alta prestazione e vasca capiente.Boiler atmosferico (4,5 kW), 5,8 litri di capacita', con pompa di risciacquo per garantire una costante temperatura di risciacquo con acqua calda a 84°C.Boiler con saldatura in 304 per la protezione dalla corrosione.Addolcitore dell'acqua integrato doppio con tappo esterno per il carico del sale (per impiego continuo fino a 4 ore prima della rigenera).Pompa di scarico.Pannello di controllo elettronico con display temperatura.Morsettiera esterna protetta da un box in plastica trasparente resistente all'acqua.Salto in aria ad alta efficienza nel circuito d'ingresso acqua per evitare che l'acqua possa ritornare in rete a causa di un improvviso calo della pressione.Ciclo di auto-pulizia.Dosatore di brillantante.Dosatore di detergente.Capacita' oraria : 540 piatti/30 cesti mm500x500.Fornita con: n. 1 cesto piatti e n. 1 contenitore portaposate.

Approvazione: _____

Caratteristiche e benefici

- Boiler atmosferico con pompa di risciacquo, per fornire una temperatura e pressione costante dell'acqua per il risciacquo, indipendentemente dalla rete idrica.
- Addolcitore con doppi contenitori in resina dimensionato per molti cicli di lavaggio prima della rigenerazione e funzionamento continuo piu' prolungato (fino a 4 ore di uso costante).
- Funzione "Soft Start" offre una protezione supplementare per gli oggetti più delicati.
- Sistema di lavaggio con bracci di lavaggio rotanti, pompa di lavaggio ad alta potenza, vasca capiente.
- Una pausa di 4 secondi (variabile), tra il ciclo di lavaggio e quello di risciacquo, evita che gocce dell'acqua di lavaggio possano cadere sulle stoviglie pulite alla fine del risciacquo.
- Il ciclo di auto-pulizia completamente automatico evita il rischio di proliferazioni batteriche.
- 120/180 secondi ciclo.
- Bracci di lavaggio, risciacquo e filtri facilmente rimovibili.
- Pannello di controllo elettronico, di facile utilizzo, con indicatore digitale. Possibilità di modifica e personalizzazione del lavaggio, risciacquo, tempi di ciclo, temperature, detersivo e brillantante per soddisfare le esigenze del cliente.
- Display digitale con interruttore on/off e pulsante di rigenerazione, ciclo di pulizia e/o di scarico (quando la pompa è installata).
- Protezione all'acqua IPX4.
- Predisposizione per l'implementazione del sistema HACCP e per il sistema di controllo e ottimizzazione dei consumi di energia elettrica (KillerWatt).
- Connessione elettrica trifase o monofase, convertibile in utenza.

Costruzione

- Le macchine hanno superfici lisce per agevolare le operazioni di pulizia.
- Boiler in acciaio inox AISI 304 con saldatura effettuata in atmosfera protetta in modo da aumentare la resistenza contro la corrosione.
- Tubo di alimentazione acqua in PVC con attacchi metallici resistenti anche a pressioni dell'acqua elevate.
- Macchine completamente chiuse sul retro da un pannello.
- Pannello frontale, pannelli laterali, porta, pannello di controllo e vasca di lavaggio in acciaio inox AISI 304.
- Unità predisposta per pompa e dosatore detergente e brillantante.

ZANUSSI PROFESSIONAL

Lavaggio Stoviglie
Lavastoviglie sottotavolo 540 piatti/ora, parete singola, con addolcitore, dosatore brillantante, po

Zanussi Professional
www.zanussiprofessional.it
zanussiprofessional@electrolux.it

Accessori inclusi

- 1 x Contenitore per posate giallo PNC 864242
- 1 x Cesto per 18 piatti piani o 27 piattini PNC 867002

Accessori opzionali

- Cavalletto per lavastoviglie PNC 860418 ❑
- Kit sonda detergente PNC 864004 ❑
- Kit sonda brillantante PNC 864005 ❑
- Kit tubo ingresso acqua in inox PNC 864016 ❑
- Kit per misurare la durezza totale e parziale dell' acqua PNC 864050 ❑
- FILTRO VASCA IN INOX PER LS SOTTOTAVOLO PNC 864222 ❑
- Contenitore per posate giallo PNC 864242 ❑
- Pannello posteriore in Aisi 304 per lavastoviglie sottotavolo con addolcitore, versione standard PNC 864297 ❑
- Filtro per demineralizzazione totale PNC 864367 ❑
- Kit per riduzione pressione per lavatazzine/ bicchieri PNC 864461 ❑
- Mezzo cesto per uso universale 500x250mm PNC 864527 ❑
- Mezzo cesto per piatti 500x250mm PNC 864528 ❑
- Mezzo cesto per bicchieri 500x250mm PNC 864529 ❑
- 4 contenitori in plastica per posate PNC 865574 ❑
- Cesto per 18 piatti piani o 27 piattini PNC 867002 ❑
- Cesto per 48 tazzine o 24 tazze PNC 867007 ❑
- Griglia di copertura cesti per oggetti piccoli o leggeri PNC 867016 ❑
- Cesto per 16 bicchieri h max 70 mm PNC 867023 ❑

L'azienda si riserva il diritto di apportare modifiche ai prodotti senza preavviso

Lavaggio Stoviglie
Lavastoviglie sottotavolo 540 piatti/ora, parete singola, con addolcitore, dosatore brillantante, po

Fronte

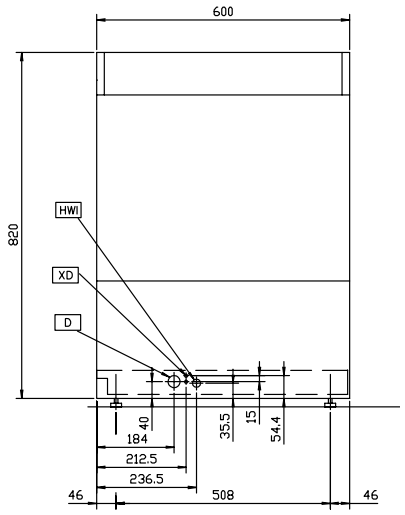

Alto

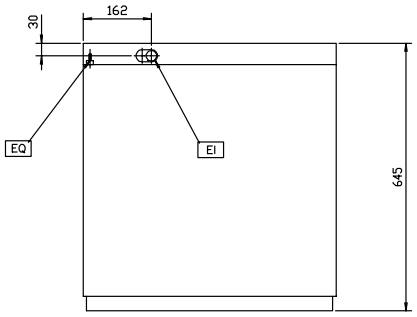

D	= Scarico acqua	**XD**	= Connessione detergente
EI	= Connessione elettrica	**XR**	= Collegamento brillantante
EO	= Presea elettrica		
HWI	= Attacco acqua calda		
V	= Prese d´aria		
WI	= Ingresso acqua		

Lato

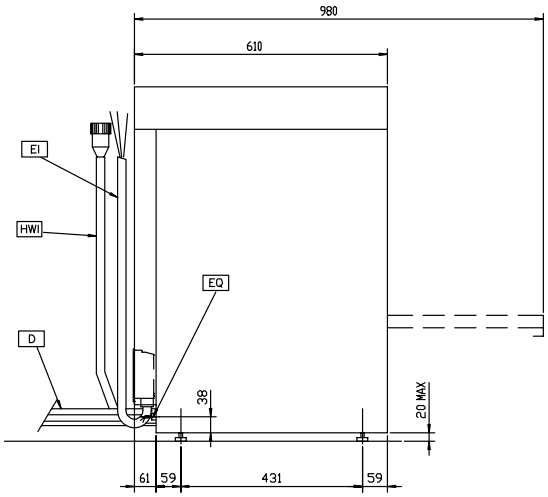

Elettrico

Tensione di alimentazione:	
400148 (NUC3DDWS)	400 V/3N ph/50 Hz
Convertibile in:	230V 3~; 230V 1N~
Watt totali:	5.35 kW
Elementi riscaldanti boiler:	4.5 kW
Elementi riscaldanti vasca:	2 kW
Dimensioni pompa di lavaggio:	0.736 kW

Acqua

Pressione, bar min/max:	1-7 bar
Temperatura acqua di alimentazione:	50 °C
Pressione acqua di alimentazione:	15 - 102 psi (1 - 7 bar)
Consumo acqua per ciclo (litri):	3.3
Durata cicli (secondi):	120/180
Capacità boiler (lt):	5.8
Capacità vasca (lt):	33
Dimensioni tubatura di scarico:	20.5mm
Dimensioni tubatura ingresso acqua:	
Temperatura ciclo di lavaggio:	55-65 °C
Capacità vasca (lt):	33
Durata ciclo di risciacquo con acqua calda (sec.):	16
Temperatura ciclo di risciacquo con acqua calda:	85 °C
Consumo ciclo di risciacquo con acqua calda (lt):	3.3

Informazioni chiave

Cestelli/ora:	30
Piatti/ora.	540
Temperatura di lavaggio (MIN):	55-65°C
Temperatura di risciacquo (MIN):	85 °C
Dimensioni esterne, altezza:	820 mm
Dimensioni esterne, larghezza:	600 mm
Dimensioni esterne, profondità:	610 mm
Dimensioni imballo (LxPxH):	600x610x820 mm
Livello di rumorosità:	<70 dBA
Numero cicli - sec.:	2 (120/180)
Dimensioni cella - larghezza	500 mm
Dimensioni cella - profondità	500 mm
Dimensioni cella - altezza	330 mm

L'azienda si riserva il diritto di apportare modifiche ai prodotti senza preavviso