ZANUSSI PROFESSIONAL

Lavatrici asettiche a Pullman

WPB4700H, WPB4900H, WPB41100H

Caratteristiche e vantaggi

- Cestello interno a due vani separati da divisorio Pullman, per garantire un'ergonomia ottimale e la migliore azione meccanica del mercato
- Posizionamento automatico del cestello interno nella posizione di carico o scarico
- Chiusura e apertura automatica degli sportelli del cestello esterno
- Gli sportelli più grandi del mercato
- Scarico a caduta, il più facile e veloce del mercato
- Allarme visivo e acustico di fine ciclo per una produttività ottimale
- Intuitivo pannello di controllo per la programmazione
  - Schermo touch screen a 8 colori
  - Lettore/scrittore di schede smart
  - Menu a cascata Electrolux
  - Scelta di 14 lingue
- Sospensioni pneumatiche per ridurre al minimo le vibrazioni
- Motore a controllo di frequenza e cinghia Poly V per una velocità di rotazione precisa, costante e silenziosa del cestello
- Vaschetta detersivo a 5 scomparti per l'alimentazione manuale o il collegamento al dosatore automatico

Le figure sono solo rappresentative, il prodotto effettivo potrebbe differire.

Opzioni principali

- Display a colori sul lato di scarico per un migliore controllo di processo e una maggiore produttività
- IS – Integrated Saving
- Misuratore di pH integrato per un migliore controllo delle prestazioni
- Apertura automatica degli sportelli del cestello interno al termine del ciclo di lavaggio
- Presa per il campionamento del bagno
- Pannelli esterni in acciaio inossidabile
- Applicazione per cleanroom
- Apertura dello sportello esterno di carico a 180° per il carico semiautomatico.
- Terza presa d'acqua
- Seconda valvola di scarico per il ricircolo dell'acqua

Specifiche principali			WPB4700H		WPB4900H		WPB41100H	
Capacità nominale,	fattore di riempimento 1:10	kg/lb	70/154		90/198		110/242	
	fattore di riempimento 1:13	kg/lb	54/118		69/152		84/184	
Cestello	volume	litri	690		890		1080	
	diametro	ø mm	1050		1050		1050	
Centrifuga		giri/min.	720		720		720	
Fattore G			300		300		300	
Alternative di riscaldamento	elettricità	kW	54		72		72	
	vapore		x		x		x	
Dati di consumo "Normale 65°C" ciclo di lavaggio normale con prelavaggio*			El.	Vapore	El.	Vapore	El.	Vapore
Consumo idrico (acqua fredda)		litri	990	990	1190	1190	1490	1490
Consumo energetico (motore/riscaldamento)*		kWh	1.86/15	1.86	2.3/22	2.3	2.4/26	2.4
Consumo di vapore		kg	-	24	-	32	-	36
Consumo aria compressa		litri	50	50	50	50	50	50

* Ciclo normale (carico 1/10) prelavaggio 3 min. a 35°C, scarico 2 min., lavaggio principale 4 min. a 65°C, scarico 2 min., risciacquo 2 min., distribuzione 2 min., risciacquo 2 min., estrazione 2 min., risciacquo 2 min., estrazione 10 min. (temperatura acqua fredda 15°C).

Certificazione ai sensi delle norme ISO 9001 e ISO 14001 e omologazione IP 24D.

Connessioni elettriche*			WPB4700H	WPB4900H	WPB41100H
Riscaldamento	Tensione				
El.	380-415V 3 AC 50/60 Hz	kW(A)	65.7 (125)	87.7 (160)	91 (160)
Vapore o non riscaldata	380-415V 3 AC 50/60 Hz	kW(A)	11.7 (40)	15.7 (40)	19 (50)
Allacciamenti acqua e vapore					
Valvole di presa dell'acqua		DN	32	32	32
Pressione dell'acqua		kPa	50-600	50-600	50-600
Capacità a 250 kPa		l/min	200	200	200
Valvola di scarico		ø mm	110	110	110
Capacità di scarico		l/min	380	380	380
Valvola di presa del vapore		DN	25	25	25
Pressione del vapore		kPa	300-600	300-600	300-600
Aria compressa		mm	6/8	6/8	6/8
Pressione aria compressa		kPa	550-700	550-700	550-700
Livelli d'intensità sonora					
Rumore aereo (lavaggio/estrazione)		dB(A)	64/83	64/83	67/83
Emissione di calore					
% di potenza installata, max.			5	5	5
Dati di spedizione					
Peso		netto, kg	2600	2800	2900
Dimensioni in mm					
A Larghezza			1496	1726	1956
B Profondità			1363	1363	1363
C Altezza			2040	2040	2040
D			990	990	990
E			240	240	240
F			965	1080	1195
G solo con opzione di apertura sportello a 180°			830	830	830
H solo con opzione di apertura sportello a 180°			2580	2580	2580
I			790	790	790
K			2075	2075	2075

1 Allacciamento elettrico	**7** Collegamento alimentazione detersivo
2 Acqua fredda	**8** Cassetto detersivo
3 Acqua calda	**9** Aria compressa
4 Acqua dolce fredda	**10** Sportello di carico/scarico
5 Allacciamento vapore	**11** Pannello di controllo
6 Scarico	**12** Allacciamento di sfiato

* Sono disponibili tensioni diverse. Consultare il manuale d'installazione.

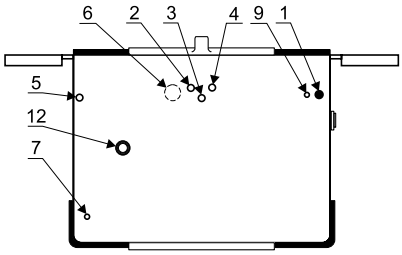

Vista superiore

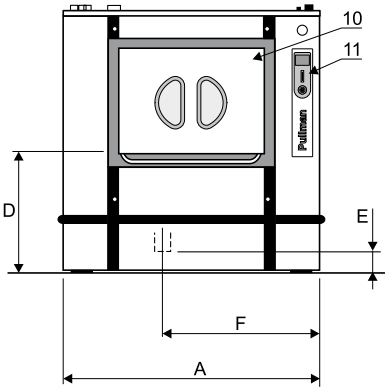

Vista anteriore

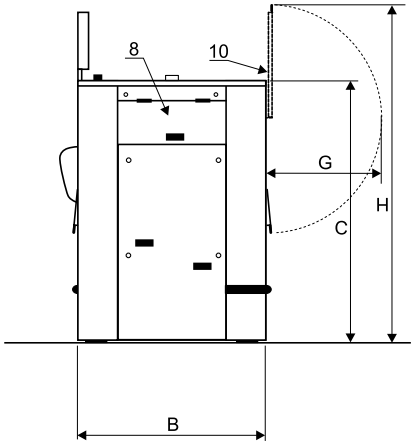

Vista dal lato sinistro

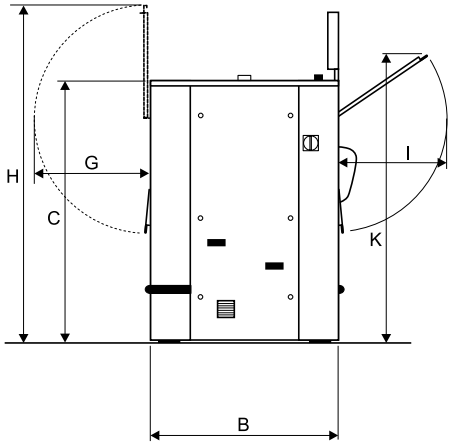

Vista dal lato destro

Ci riserviamo il diritto di modificare le specifiche senza preavviso.